MIX FORCE
AGITADORES Y MEZCLADORES

2CV, 3CV y 5CV
AGITADOR COLUMNA MÓVIL/FIJA

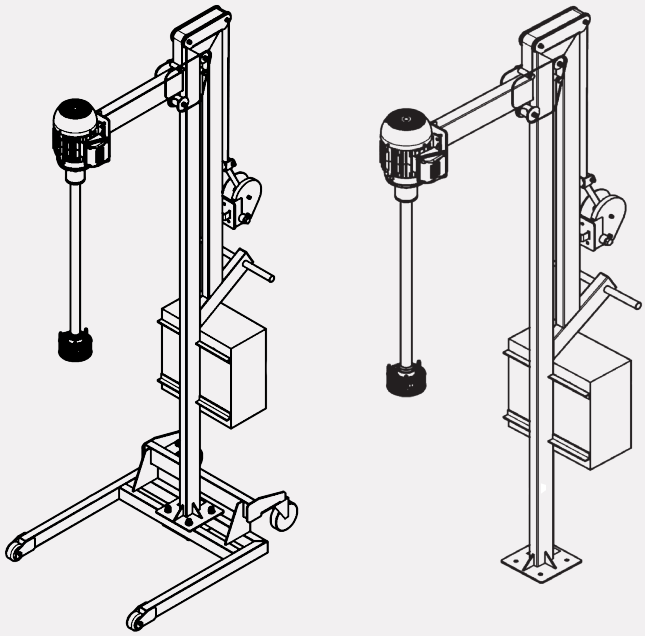

Guía Rápida
Agitador de Columna Móvil/Fija

ÍNDICE

1. AGITADOR DE COLUMNA MÓVIL/FIJA

1.1. Introdución

1.2. Ítems Incluidos

2. ESPECIFICACIONES TÉCNICAS

3. INSTALACIÓN DEL AGITADOR DE COLUMNA MÓVIL/FIJA

3.1. Introdución

3.2. Conociendo las Partes del Equipo

3.3. Instalación del Agitador (versión fija o móvil)

3.4. Fijación del Motor en el Brazo Móvil

4. INSTALACIÓN ELÉCTRICA

5. MANTENIMIENTO

5.1. Componentes

6. TÉRMINOS DE GARANTÍA

6.1. ¿Cuáles Son los Plazos para la Atención en Garantía?

6.2. ¿En Qué Casos se Rechaza la Garantía?

1. AGITADOR DE COLUMNA MÓVIL/FIJA

1.1. INTRODUCIÓN

¡Felicidades! Usted acaba de adquirir un producto de alta calidad y tecnología avanzada. Los **Agitadores Mixforce** están diseñados para ofrecer un rendimiento eficiente y seguro, atendiendo a las más diversas necesidades industriales.

Para garantizar la instalación correcta y el mejor desempeño de su **Agitador Industrial de Columna Móvil/Fija**, recomendamos la lectura completa de esta guía. En caso de dudas, comuníquese con nuestro **Canal de Atención al Cliente**.

Este equipo está indicado para procesos de agitación, homogeneización y dispersión en tanques y contenedores de hasta **1000 L (IBC, bidones, tanques de acero, etc.)**. Asegúrese de seguir todas las instrucciones para un uso seguro y eficiente.

IMPORTANTE

La falta de verificación y dimensionamiento previo del sistema puede ocasionar el funcionamiento incorrecto del producto

1.2. ÍTEMS INCLUÍDOS

- 1- Motor eléctrico: 2 CV, 3 CV o 5 CV;
- 2- Eje de acero inoxidable AISI 304;
- 3- Impulsor Cowles + Impulsor de alta eficiencia;
- 4- Estructura de la columna (móvil o fija, según especificado);
- 5- Cuadro eléctrico con inversor de frecuencia;
- 6- Cable de alimentación con enchufe de estándar industrial.

2. ESPECIFICACIONES TÉCNICAS

En la tabla a continuación se presentan las características técnicas:

Característica	Descripción
Modelo	Agitador Industrial de Columna Móvil/Fija
Potencia del Motor	Según el modelo (2 CV, 3 CV o 5 CV)
Rotación	1750 rpm (ajustable mediante el inversor)
Cabrestante Móvil	Capacidad de hasta 75 kg
Aplicación	Mezcla y homogeneización de líquidos en volúmenes de hasta 1000 L
Tipo de Impulsor	1 impulsor Cowles + 1 impulsor de alta eficiencia
Material do Impulsor	Acero inoxidable AISI 304
Fijación	Fija o móvil
Tensión	220 V, 380 V y 440 V

3. INSTALACIÓN DEL AGITADOR DE COLUMNA MÓVIL/FIJA

3.1. INTRODUCIÓN

A continuación, describimos el procedimiento correcto para la instalación del **Agitador Industrial de Columna Móvil/Fija.**

3.2. CONOCIENDO LAS PARTES DEL EQUIPO

1 - Columna de Soporte: Estructura vertical responsable de sostener el agitador;
2- Motorización: Motor eléctrico disponible en potencias de 2 CV, 3 CV o 5 CV;
3- Base Móvil: Estructura inferior equipada con ruedas que permite desplazar el equipo;
4- Brazo Móvil: Estructura móvil responsable de mover el motor verticalmente.

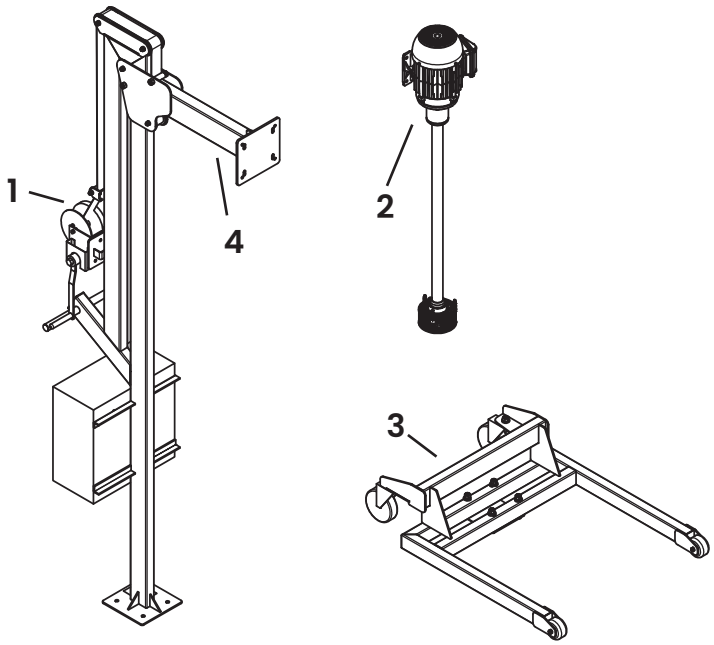

3.3. INSTALACIÓN DEL AGITADOR (VERSIÓN FIJA O MÓVIL)

1- Defina si se utilizará la **versión fija o móvil del agitador**;
2- Para instalación **fija**:
- Coloque la columna en el lugar definitivo de uso;
- Utilice los orificios de la base para fijarla a la superficie de instalación.

3- Para instalación **móvil**:
- Coloque el agitador en una superficie plana y estable, donde se realizará el montaje inicial y su posterior desplazamiento.

4- Proceda con la instalación del motor.

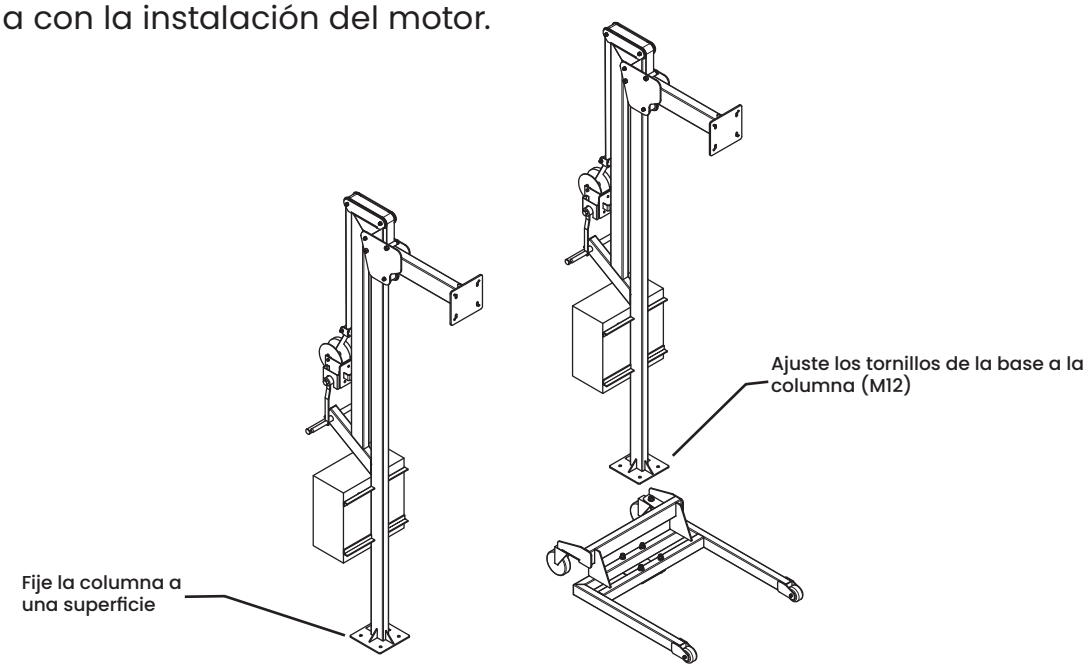

Versión fija **Versión móvil**

3.4. FIJACIÓN DEL MOTOR EN EL BRAZO MÓVIL

1- Alinee el motor con el brazo móvil, asegurando el encaje correcto
2- Utilice los 4 tornillos para sujetar el motor firmemente al brazo móvil, garantizando total estabilidad.

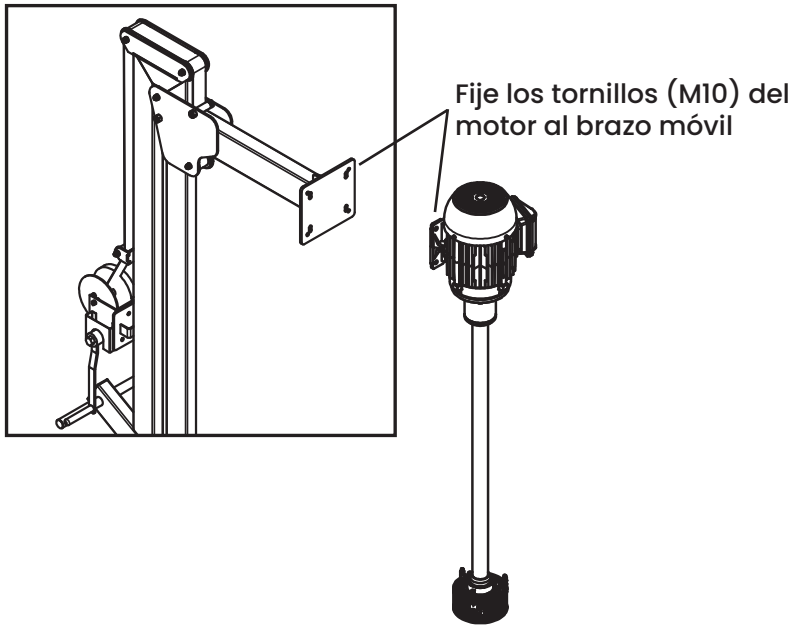

4. INSTALACIÓN ELÉCTRICA

1- Verifique la compatibilidad del voltaje eléctrico del lugar (220V, 380V o 440V) antes de la instalación para garantizar el correcto funcionamiento del equipo;
2- Utilice un enchufe industrial adecuado para el voltaje del equipo, garantizando una conexión segura y resistente.

ENCHUFE AZUL		
Motor	**Enchufe**	**Voltaje**
2CV	16A	220v
3CV	16A	220v
5CV	16A	220v

ENCHUFE ROJO		
Motor	**Enchufe**	**Voltaje**
2CV	16A	380v ou 440v
3CV	16A	380v ou 440v
5CV	16A	380v ou 440v

ATENCIÓN

La conexión al sistema de puesta a tierra es esencial para garantizar la seguridad del operador.

5. MANTENIMIENTO

Para garantizar la durabilidad y eficiencia de su **Agitador de Columna Móvil/Fija**, es esencial realizar mantenimientos preventivos de forma regular. Además de inspeccionar los componentes principales del agitador, se recomienda la revisión periódica del motor eléctrico y del reductor. Consulte el catálogo de cada componente para seguir las orientaciones específicas

5.1. COMPONENTES

- Agitador Industrial de Columna Móvil/Fija Completo;
- Motor eléctrico (consulte el catálogo específico);
- Cuadro eléctrico con inversor de frecuencia y regulación de velocidad;
- Todos los accesorios necesarios para la instalación y operación.

Acceda al Centro de Manuales de Mixforce para descargar el archivo correspondiente a su equipo.

O visite: www.mixforce.com.br/manuais

6. TÉRMINOS DE GARANTÍA

MIXFORCE garantiza el rendimiento de sus equipos, siempre que se utilicen conforme a las limitaciones técnicas del producto y a las condiciones informadas por el cliente durante la venta. La garantía cubre un período de 12 meses a partir de la emisión de la factura de venta.

ATENCIÓN

La garantía cubre exclusivamente defectos de fabricación, siempre que sean debidamente comprobados por técnicos autorizados de MIXFORCE. El producto deberá ser devuelto a MIXFORCE sin haber sido desmontado ni modificado.

1. **La garantía será válida siempre que:**
   - El transporte, manipulación y almacenamiento se realicen de forma adecuada;
   - La instalación siga rigurosamente las especificaciones técnicas, sin exposición del equipo a agentes agresivos;
   - La operación del equipo se realice dentro de los límites de uso recomendados;
   - El mantenimiento preventivo se ejecute periódicamente, conforme indicado en el manual o data book;
   - Las reparaciones y modificaciones sean realizadas exclusivamente por profesionales autorizados por MIXFORCE;
   - Los eventuales defectos sean comunicados de inmediato por el comprador y comprobados como fallas de fabricación.

2. **La garantía no cubre:**
   - Desgaste natural resultante del uso adecuado del equipo;
   - Instalación incorrecta o en desacuerdo con las instrucciones técnicas;
   - Daños provocados por variaciones o sobrecargas eléctricas, descargas atmosféricas o agentes naturales;
   - Costos relacionados con el flete para envío y devolución del equipo a la fábrica;
   - Servicios de desmontaje y montaje realizados en las instalaciones del comprador;
   - Gastos de desplazamiento, hospedaje y alimentación del equipo técnico cuando la atención se realice en las dependencias del comprador;
   - Daños a componentes como juntas, rodamientos, retenes y sellos mecánicos,

Si el comprador realiza cualquier modificación o reparación en el equipo sin la debida autorización de MIXFORCE, la garantía será automáticamente anulada.

La reparación o sustitución de piezas durante el período de vigencia de la garantía no implica, en ningún caso, la prórroga del plazo original de cobertura.

Para más información o para activar la garantía, póngase en contacto con MIXFORCE a través de los canales oficiales de atención.

MIXFORCE INDUSTRIA E COMERCIO
DE EQUIPAMENTOS INDUSTRIAIS LTDA

Tél: +55 (16) 99794-3162 - SAC: +55 (16) 99794-3162
www.mixforce.com.br - vendas@mixforce.com.br

Estrada Municipal Vereador Ariovaldo
Mariano Gera Batatais - SP
CNPJ: 28.143.296/0001-19
INDÚSTRIA BRASILEÑA

EDICIÓN JUL - 2025

Las imágenes contenidas en este material son meramente ilustrativas