MIX FORCE
AGITADORES & MISTURADORES

2CV, 3CV E 5CV

AGITADOR COLUNA MÓVEL E FIXA

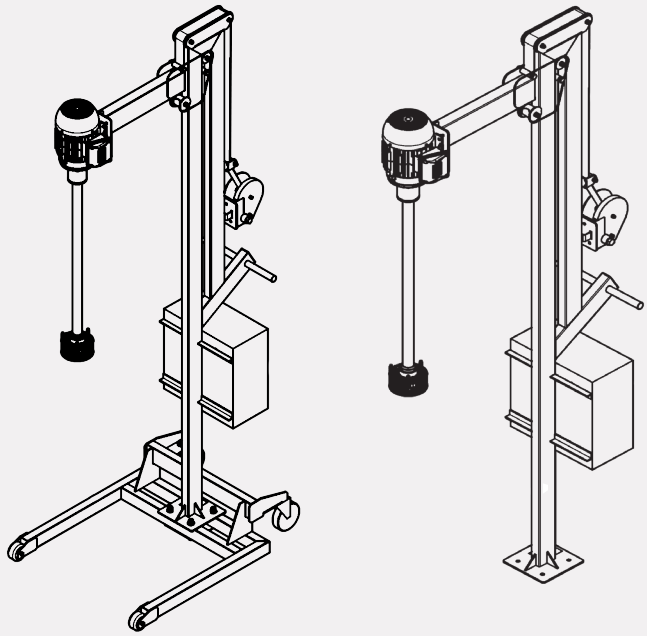

Guia Rápido

Agitador Coluna Móvel/ Fixa

SUMÁRIO

1. AGITADOR COLUNA MÓVEL/FIXA

1.1. Introdução

1.2. Itens Inclusos

2. ESPECIFICAÇÕES TÉCNICAS

3. Instalação do Agitador Coluna Móvel/Fixa

3.1. Introdução

3.2. Conhecendo as partes do equipamento

3.3. Instalação do agitador (versão fixa ou móvel)

3.4. Fixação do motor no braço móvel

4. INSTALAÇÃO ELÉTRICA

5. MANUTENÇÃO

5.1. Componentes

6. Termo de Garantia

6.1. Quais São os Prazos Para o Atendimento em Garantia?

6.2. Em Quais Casos Ocorrem a Rejeição da Garantia?

1. AGITADOR COLUNA MÓVEL/FIXA

1.1. INTRODUÇÃO

Parabéns! Você acaba de adquirir um produto de alta qualidade e tecnologia. Os **Agitadores Mixforce** são projetados para oferecer desempenho eficiente e seguro, atendendo às mais diversas necessidades industriais.

Para garantir a instalação correta e o melhor desempenho do seu **Agitador Industrial Coluna Móvel/Fixa**, recomendamos a leitura completa deste guia. Em caso de dúvidas, entre em contato com nosso Canal de Atendimento ao Cliente.

Este equipamento é **indicado para processos de agitação, homogeneização e dispersão em tanques e containers de até 1000 L (IBC, bombonas, tanques de aço etc.)**. Certifique-se de seguir todas as instruções para um uso seguro e eficiente.

IMPORTANTE

A não conferência e dimensionamento prévio do sistema, poderá ocasionar o não funcionamento correto do produto.

1.2. ITENS INCLUSOS

- 1- Motor elétrico: 2CV, 3CV ou 5CV;
- 2- Eixo em aço inox AISI 304;
- 3- Impelidor Cowles + Impelidor de alta eficiência;
- 4- Estrutura da coluna (móvel ou fixa, conforme especificado);
- 5- Quadro elétrico com inversor de frequência;
- 6- Cabo de alimentação com tomada padrão industrial.

2. ESPECIFICAÇÕES TÉCNICAS

Na tabela abaixo temos as características técnicas:

Característica	Descrição
Modelo	Agitador Industrial Coluna Móvel/Fixa
Potência do Motor	De acordo com o modelo (2CV, 3CV OU 5CV)
Rotação	1750rpm (regulável através do inversor)
Guincho Móvel	Capacidade de até 75kg
Aplicação	Mistura e homogeneização de líquidos em volumes de até 1000L
Tipo de Impelidor	1 Impelidor Cowles + 1 impelidor de alta eficiência
Material do Impelidor	Aço inoxidável AISI 304
Fixação	Fixa ou móvel
Tensão	220v, 380v e 440v

3. INSTALAÇÃO DO AGITADOR COLUNA MÓVEL/FIXA

3.1. INTRODUÇÃO

Abaixo descreveremos o procedimento correto para instalação do **Agitador Industrial Coluna Móvel/Fixa.**

3.2. CONHECENDO AS PARTES DO EQUIPAMENTO

1 - Coluna de Sustentação: Estrutura vertical responsável por suportar o agitador;
2- Motorização: Motor elétrico disponível nas potências de 2 CV, 3 CV ou 5 CV;
3- Base Móvel: Estrutura inferior equipada com rodízios que permite deslocar o equipamento;
4- Braço móvel: Estrutura móvel responsável por mover o motor verticalmente.

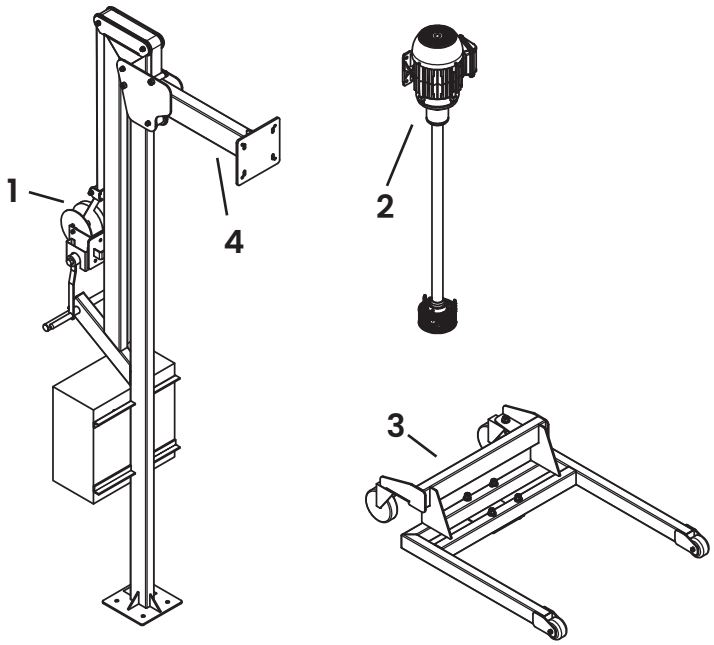

3.3. INSTALAÇÃO DO AGITADOR (VERSÃO FIXA OU MÓVEL)

1- Defina se será utilizada a **versão fixa ou móvel do agitador**;
2- Para instalação **fixa**:
- Posicione a coluna no local definitivo de uso;
- Utilize os furos de base para fixá-la à superfície de instalação.
3- Para instalação **móvel**:
- Posicione o agitador em uma área plana e estável, onde será feita a montagem inicial e posterior movimentação.
4- Prossiga para a instalação do motor.

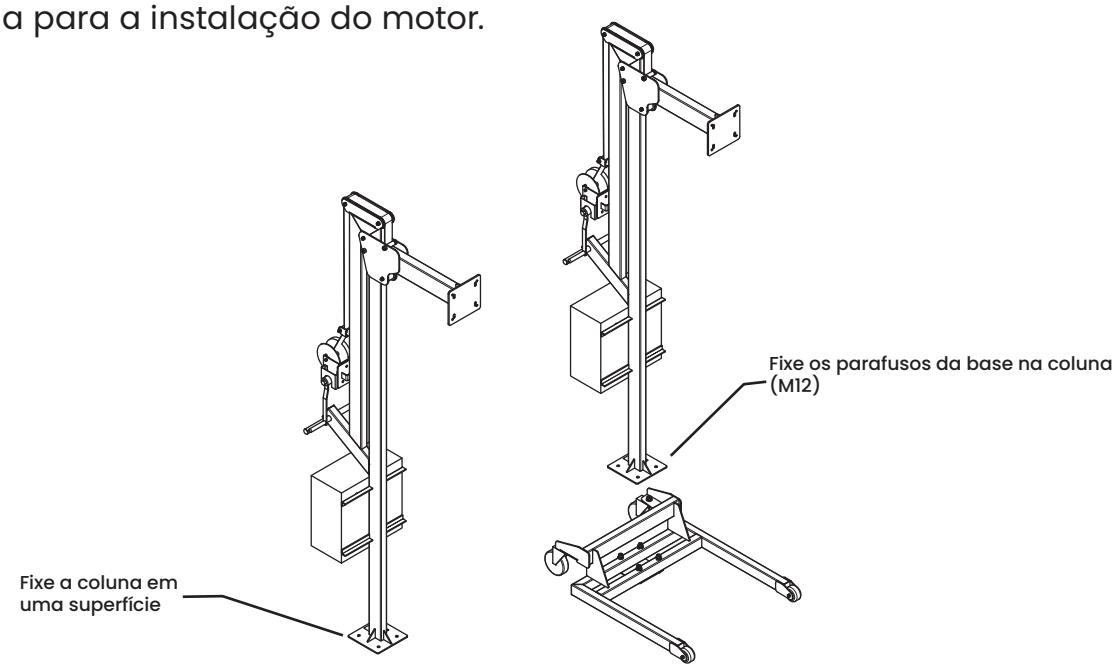

Versão fixa **Versão móvel**

3.4. FIXAÇÃO DO MOTOR NO BRAÇO MÓVEL

1- Alinhe o motor ao braço móvel, respeitando o encaixe correto.
2- Utilize os 4 parafusos para prender o motor firmemente ao braço móvel, garantindo total estabilidade.

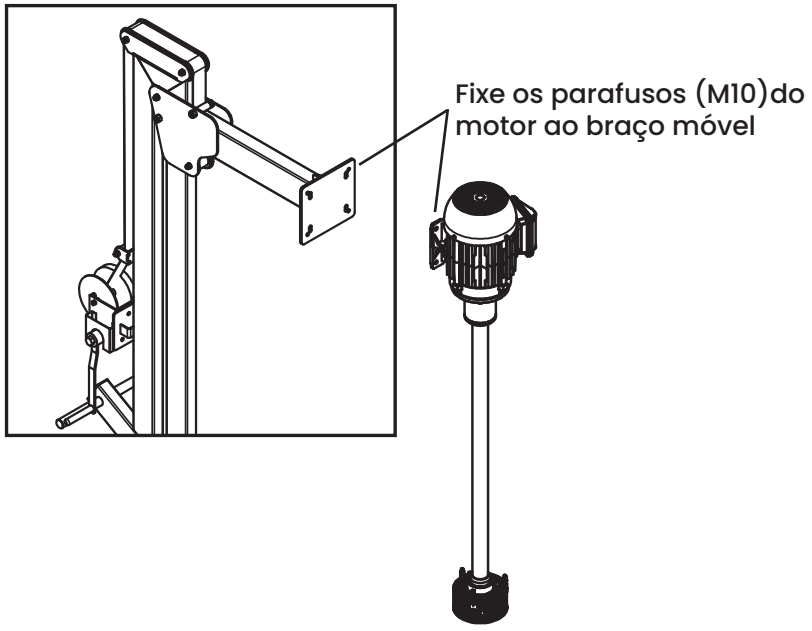

4. INSTALAÇÃO ELÉTRICA

1- Verifique a compatibilidade da tensão elétrica do local (220v, 380v ou 440v) antes da instalação para garantir o funcionamento correto do equipamento.

2- Utilize uma tomada industrial adequada para a tensão do equipamento, garantindo uma conexão segura e resistente.

TOMADA AZUL		
Motoredutor	**Tomada**	**Tensão**
2CV	16A	220v
3CV	16A	220v
5CV	16A	220v

TOMADA VERMELHA		
Motoredutor	**Tomada**	**Tensão**
2CV	16A	380v ou 440v
3CV	16A	380v ou 440v
5CV	16A	380v ou 440v

ATENÇÃO

A conexão ao sistema de aterramento é essencial para garantir a segurança do operador.

5. MANUTENÇÃO

Para garantir a durabilidade e eficiência do seu **Agitador Industrial Coluna Móvel/Fixa**, é essencial realizar manutenções preventivas regularmente. Além de inspecionar os principais componentes do agitador, recomenda-se a revisão periódica do motor elétrico. Consulte o catálogo de cada componente para seguir as orientações específicas de manutenção e assegurar uma operação segura e eficiente do sistema.

5.1. COMPONENTES

- Agitador Industrial Coluna Móvel/Fixa Completo;
- Motor elétrico (verifique o catálogo específico);
- Quadro elétrico com inversor de frequência e regulagem de velocidade;
- Todos os acessórios necessários para a instalação e operação.

Acesse a Central de Manuais da Mixforce para baixar o arquivo correspondente ao seu equipamento.

Ou visite: www.mixforce.com.br/manuais

6. TERMO DE GARANTIA

A MIXFORCE garante a performance de seus equipamentos, desde que aplicados conforme as limitações técnicas do produto e condições informadas pelo cliente durante a venda. A garantia cobre o período de 12 meses após a emissão da nota fiscal de venda.

ATENÇÃO

A garantia cobre exclusivamente defeitos de fabricação, desde que devidamente comprovados por técnicos autorizados da MIXFORCE. O produto deverá ser devolvido à MIXFORCE sem ter sido desmontado ou modificado.

1. **A garantia será válida desde que:**
   - O transporte, manuseio e armazenamento devem ser realizados de forma adequada;
   - A instalação deve seguir rigorosamente as especificações técnicas, sem exposição do equipamento a agentes agressivos;
   - A operação do equipamento deve ocorrer dentro dos limites de uso recomendados;
   - A manutenção preventiva deve ser executada periodicamente, conforme indicado no manual ou data book;
   - Reparos e modificações devem ser realizados exclusivamente por profissionais autorizados pela MIXFORCE;
   - Eventuais defeitos devem ser comunicados imediatamente pelo comprador e comprovados como falhas de fabricação.

2. **A garantia não cobre:**
   - Desgastes naturais resultantes do uso adequado do equipamento;
   - Instalação incorreta ou em desacordo com as instruções técnicas;
   - Danos provocados por variações ou sobrecargas elétricas, descargas atmosféricas ou agentes naturais;
   - Custos relacionados ao frete para envio e devolução do equipamento à fábrica;
   - Serviços de desmontagem e remontagem realizados no local do comprador;
   - Despesas com deslocamento, hospedagem e alimentação da equipe técnica quando o atendimento ocorrer nas dependências do comprador;
   -Danos a componentes como juntas, rolamentos, retentores e selos mecânicos, quando decorrentes de instalação inadequada ou armazenamento impróprio.

Caso o comprador realize qualquer modificação ou reparo no equipamento sem a devida autorização da MIXFORCE, a garantia será automaticamente invalidada.

O reparo ou a substituição de peças durante o período de vigência da garantia não implica, em nenhuma hipótese, a prorrogação do prazo original de cobertura.

Para mais informações ou para acionar a garantia, entre em contato com a MIXFORCE por meio dos canais oficiais de atendimento.

MIXFORCE INDUSTRIA E COMERCIO
DE EQUIPAMENTOS INDUSTRIAIS LTDA

Fone: (16) 99794-3162 - SAC: (16) 99794-3162
www.mixforce.com.br - vendas@mixforce.com.br

Estrada Municipal Vereador Ariovaldo
Mariano Gera Batatais - SP
CNPJ: 28.143.296/0001-19
INDÚSTRIA BRASILEIRA

EDIÇÃO JUL - 2025

As imagens contidas neste material são meramente ilustrativas