MIX FORCE
AGITADORES Y MEZCLADORES

5CV
3 IMPULSORES

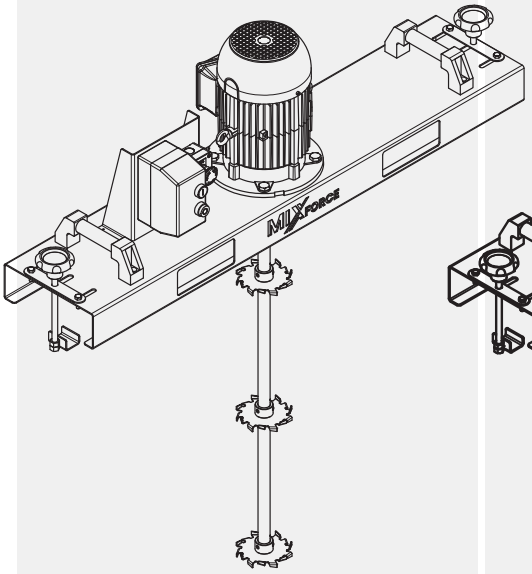

3CV
2 IMPULSORES

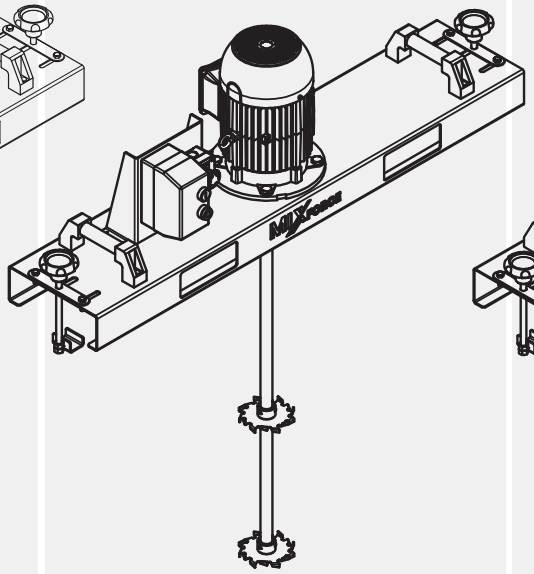

2CV
1 IMPULSORES

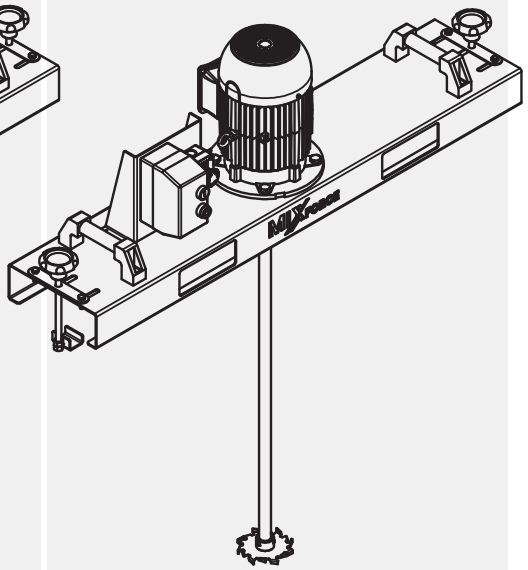

Guía Rápida

Agitador IBC 1000L Directo

ÍNDICE

1. Agitador IBC 1000L Directo

1.1. Introducción

1.2. Ítems incluidos

2. Especificaciones técnicas

3. Instalación del Agitador IBC 1000L Directo

3.1. Introducción

3.2. Instalación del eje en la base del agitador

3.3. Fijación de los impulsores

3.4. Fijación de la base en el IBC

4. Instalación eléctrica

5. Mantenimiento

5.1. Componentes

6. Términos de garantía

1. AGITADOR IBC 1000L DIRECTO

1.1. INTRODUCCIÓN

¡Felicidades! Acaba de adquirir un producto de alta calidad y tecnología. Los **agitadores Mixforce** están diseñados para ofrecer un rendimiento eficiente y seguro, atendiendo las más diversas necesidades industriales.

Para garantizar una correcta instalación y el mejor desempeño de su **Agitador para Contenedor IBC de 1000 litros directo**, recomendamos la lectura completa de esta guía. En caso de dudas, comuníquese con nuestro Canal de Atención al Cliente.

Este equipo está indicado para procesos de mezcla y homogenización en tanques IBC de 1000 litros. Asegúrese de seguir todas las instrucciones para un uso seguro y eficiente.

IMPORTANTE

La falta de verificación y dimensionamiento previo del sistema puede ocasionar el mal funcionamiento del producto.

1.2. ELEMENTOS INCLUIDOS

- 1- Un motor eléctrico entre las siguientes opciones: 2 CV, 3 CV, 5 CV;
- 2- Base de fijación con cierres laterales;
- 3- Interruptor de encendido/apagado(ON/OF) con relé de sobrecarga y botón de emergencia;
- 4- Cable de alimentación de 1 metro con enchufe estándar industrial;

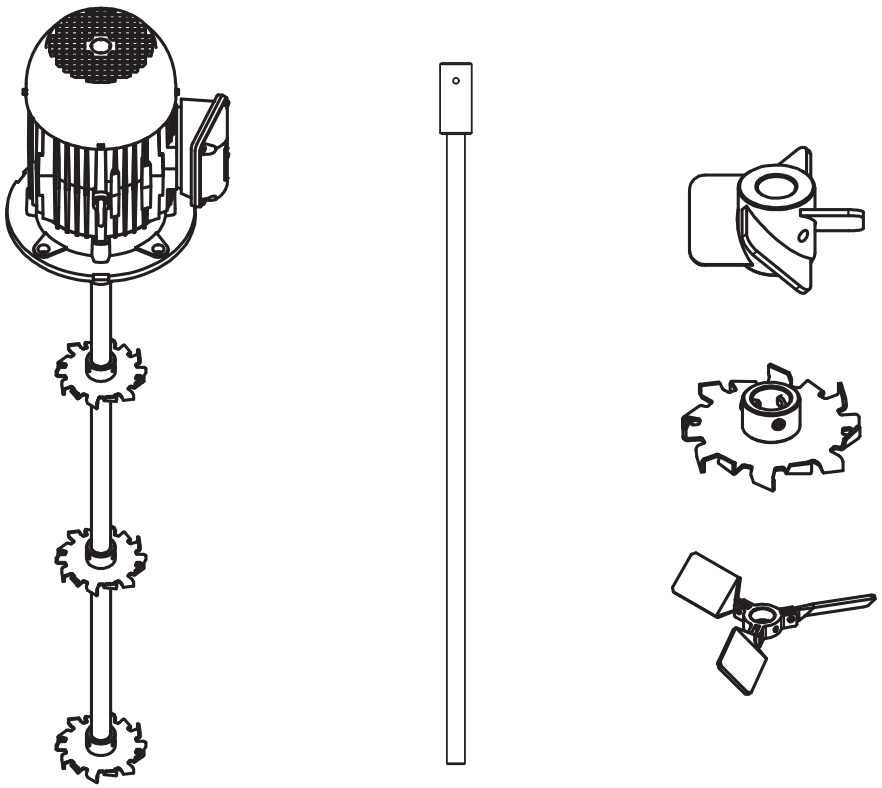

2. ESPECIFICACIONES TÉCNICAS

Característica	Especificaciones
Modelo	Agitador para contenedor IBC 1000L Directo
Potencia del motor	Según el modelo (2 CV, 3 CV o 5 CV)
Rotación	1750 RPM
Tipo de acoplamiento	Directo
Aplicación	Mezcla y homogenización de líquidos en contenedores IBC de 1000 L
Tipo de hélice	Hélice de alta eficiencia, Cowles o Pitch Blade
Material de la hélice	Acero inoxidable AISI 304
Fijación	Abrazaderas fijadas a la estructura de soporte para IBC
Indicaciones de uso	Industrias químicas, alimentarias, cosméticas, entre otras
Tensión	220V / 380V / 440V

3. INSTALACIÓN DEL AGITADOR IBC 1000L DIRECTO

3.1. INTRODUCCIÓN

Consulte el procedimiento correcto para la instalación del Agitador IBC 1000L Directo.

3.2. INSTALACIÓN DEL EJE

1- Coloque la base del agitador de lado para facilitar la instalación del eje;
2- Inserte el eje en el motor;
3- Alinee el orificio del eje con el orificio del motor;
4- Inserte el pasador elástico para la fijación.

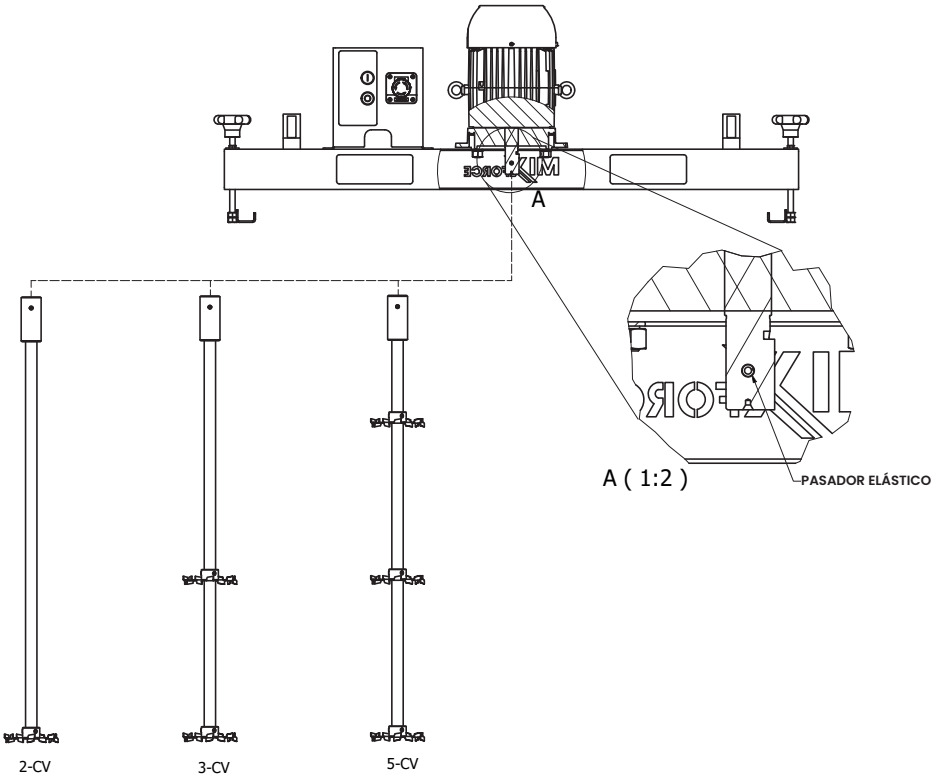

3.3. FIJACIÓN DE LOS IMPULSORES

1- Con el eje instalado en la base, posicione los impulsores según las marcas en el eje;
2- Apriete los tornillos de mariposa de los impulsores utilizando una llave Allen M6;
3- Después de la fijación, verifique manualmente que los impulsores estén firmes y correctamente posicionados antes de encender el equipo.

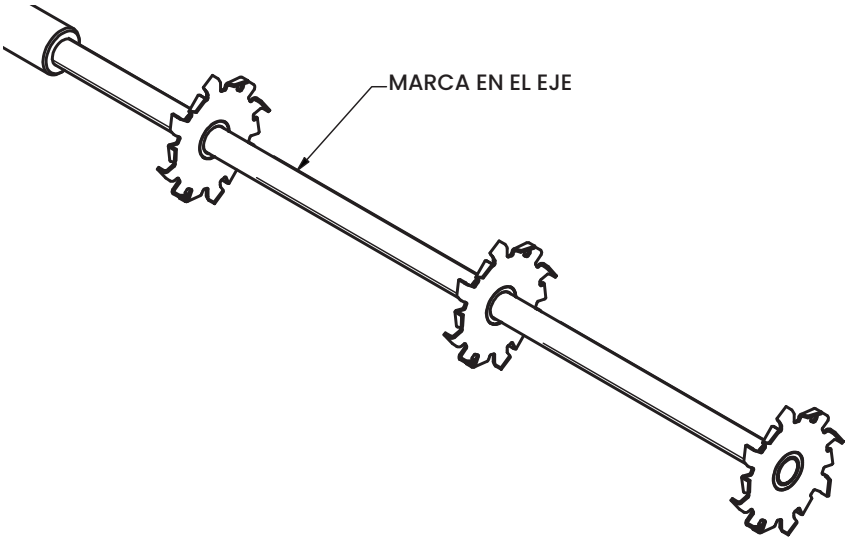

3.4. FIJACIÓN DE LA BASE EN EL IBC

1- Coloque la base sobre el IBC;
2- Asegure la abrazadera en la estructura para garantizar la fijación del mezclador.

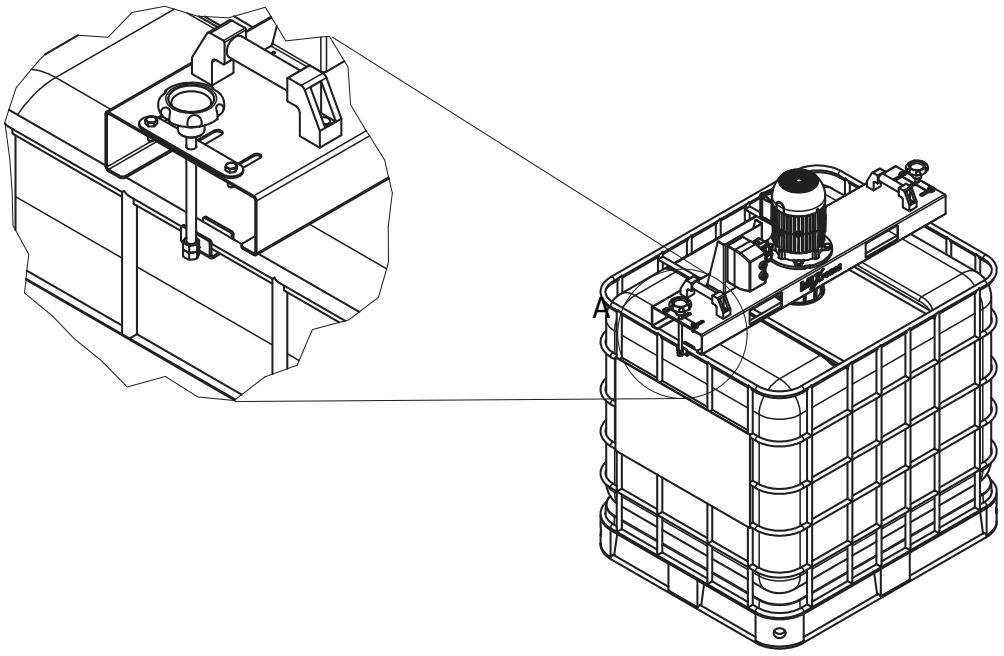

4. INSTALACIÓN ELÉCTRICA

1- Verifique la compatibilidad del voltaje eléctrico del lugar (220V, 380V o 440V) antes de la instalación para garantizar el correcto funcionamiento del equipo;
2- Utilice un enchufe industrial adecuado para el voltaje del equipo, garantizando una conexión segura y resistente.

ENCHUFE AZUL		
Motor	**Enchufe**	**Voltaje**
2cv	16A	220v
3cv	16A	220v
5cv	32A	220v

ENCHUFE ROJO		
Motor	**Enchufe**	**Voltaje**
2cv	16A	380v ou 440v
3cv	16A	380v ou 440v
5cv	16A	380v ou 440v

ATENCIÓN

La conexión al sistema de puesta a tierra es esencial para garantizar la seguridad del operador.

5. MANTENIMIENTO

Para garantizar la durabilidad y eficiencia de su **agitador IBC**, es esencial realizar mantenimientos preventivos de forma regular. Además de inspeccionar los componentes principales del agitador, se recomienda la revisión periódica del motor eléctrico y del reductor. Consulte el catálogo de cada componente para seguir las orientaciones específicas de mantenimiento y asegurar una operación segura y eficiente del sistema.

5.1. COMPONENTES

- Agitador IBC 1000L;
- Motor eléctrico (consulte el catálogo específico);
- Reductor (consulte el catálogo específico);
- Todos los accesorios necesarios para la instalación y operación.

Acceda al Centro de Manuales de Mixforce para descargar el archivo correspondiente a su equipo.

O visite: www.mixforce.com.br/manuais

6. TÉRMINOS DE GARANTÍA

MIXFORCE garantiza el rendimiento de sus equipos, siempre que se utilicen conforme a las limitaciones técnicas del producto y a las condiciones informadas por el cliente durante la venta. La garantía cubre un período de 12 meses a partir de la emisión de la factura de venta.

ATENCIÓN

La garantía cubre exclusivamente defectos de fabricación, siempre que sean debidamente comprobados por técnicos autorizados de MIXFORCE. El producto deberá ser devuelto a MIXFORCE sin haber sido desmontado ni modificado.

1. **La garantía será válida siempre que:**
   - El transporte, manipulación y almacenamiento se realicen de forma adecuada;
   - La instalación siga rigurosamente las especificaciones técnicas, sin exposición del equipo a agentes agresivos;
   - La operación del equipo se realice dentro de los límites de uso recomendados;
   - El mantenimiento preventivo se ejecute periódicamente, conforme indicado en el manual o data book;
   - Las reparaciones y modificaciones sean realizadas exclusivamente por profesionales autorizados por MIXFORCE;
   - Los eventuales defectos sean comunicados de inmediato por el comprador y comprobados como fallas de fabricación.

2. **La garantía no cubre:**
   - Desgaste natural resultante del uso adecuado del equipo;
   - Instalación incorrecta o en desacuerdo con las instrucciones técnicas;
   - Daños provocados por variaciones o sobrecargas eléctricas, descargas atmosféricas o agentes naturales;
   - Costos relacionados con el flete para envío y devolución del equipo a la fábrica;
   - Servicios de desmontaje y montaje realizados en las instalaciones del comprador;
   - Gastos de desplazamiento, hospedaje y alimentación del equipo técnico cuando la atención se realice en las dependencias del comprador;
   - Daños a componentes como juntas, rodamientos, retenes y sellos mecánicos,

Si el comprador realiza cualquier modificación o reparación en el equipo sin la debida autorización de MIXFORCE, la garantía será automáticamente anulada.

La reparación o sustitución de piezas durante el período de vigencia de la garantía no implica, en ningún caso, la prórroga del plazo original de cobertura.

Para más información o para activar la garantía, póngase en contacto con MIXFORCE a través de los canales oficiales de atención.

MIXFORCE INDUSTRIA E COMERCIO
DE EQUIPAMENTOS INDUSTRIAIS LTDA

Tél: +55 (16) 99794-3162 - SAC: +55 (16) 99794-3162
www.mixforce.com.br - vendas@mixforce.com.br

Estrada Municipal Vereador Ariovaldo
Mariano Gera Batatais - SP
CNPJ: 28.143.296/0001-19
INDÚSTRIA BRASILEÑA

EDICIÓN FEB - 2025

Las imágenes contenidas en este material son meramente ilustrativas