MIXFORCE
AGITADORES Y MEZCLADORES

**1,5CV**
**RETRÁCTIL TIPO PARAGUAS**

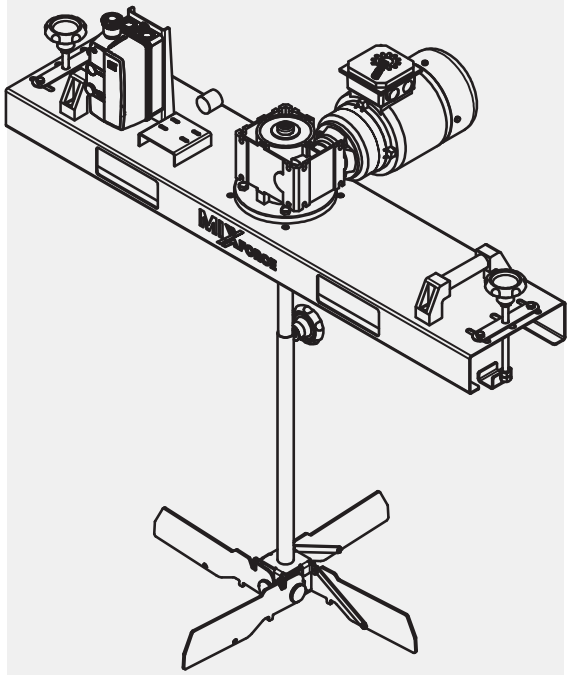

**2CV**
**RETRÁCTIL TIPO PARAGUAS**

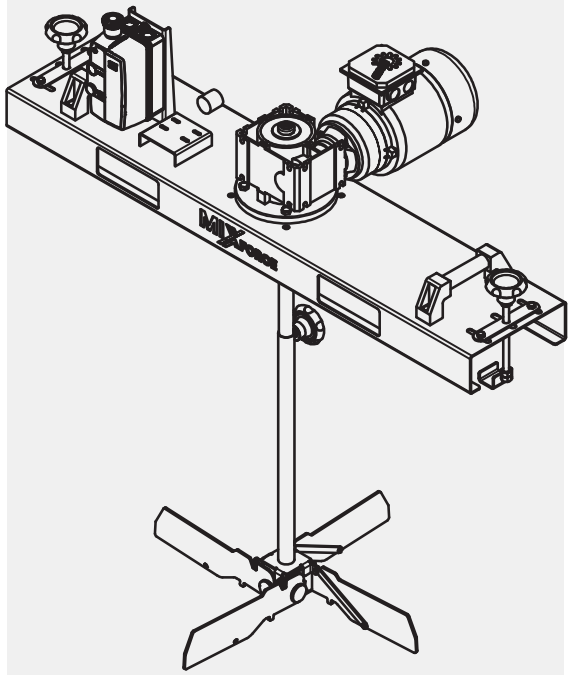

# *Guía Rápida*

# *Agitador Retráctil GC*

## ÍNDICE


**1. Agitador IBC 1000L Retráctil GC**

1.1. Introducción

1.2. Items incluidos

1.3. Ítems no incluidos

**2. Especificaciones Técnicas**

**3. Instalación del Agitador IBC 1000L Retráctil GC**

3.1. Introducción

3.2. Instalación del eje en el IBC

3.3. Ajuste de los impulsores

3.4. Fijación de la base en el IBC

**4. Instalación Eléctrica**

**5. Mantenimiento**

5.1. Componentes

**6. Términos de Garantía**

5.1. ¿Cuáles son los plazos para la atención en garantía?

5.2. ¿En qué casos se rechaza la garantía?

## 1. AGITADOR IBC 1000L RETRÁCTIL GC

### 1.1. INTRODUCCIÓN

¡Felicitaciones! Usted acaba de adquirir un producto de alta calidad y tecnología. Los **Agitadores Mixforce** están diseñados para ofrecer un rendimiento eficiente y seguro, atendiendo a las más diversas necesidades industriales.

Para garantizar una instalación correcta y el mejor rendimiento de su **Agitador para Contenedor IBC 1000L Retráctil GC**, le recomendamos leer completamente esta guía. En caso de dudas, comuníquese con nuestro Canal de Atención al Cliente.

Este equipo está **indicado para procesos de mezcla y homogeneización en depósitos IBC de 1000 litros**, con un sistema retráctil que facilita el manejo y la adaptación a diferentes aplicaciones. Asegúrese de seguir todas las instrucciones para un uso seguro y eficiente.

**IMPORTANTE**

La falta de verificación y dimensionamiento previo del sistema puede ocasionar el mal funcionamiento del producto.

### 1.2. ELEMENTOS INCLUIDOS

- 1- Motor eléctrico – Elija entre las opciones: 1,5 CV o 2 CV;
- 2- Base de fijación con trabas laterales;
- 3- Interruptor de encendido/apagado (ON/OFF) con botón de emergencia;
- 4- Enchufe con estándar industrial;
- 5- Hélice retráctil modelo GC con 4 aspas en acero inoxidable;
- 6- Manual de montaje y operación;

### 1.3. ELEMENTOS NO INCLUIDOS / OPCIONALES (DISPONIBLES PARA ADQUISICIÓN)

- 1- Extensión eléctrica;
- 2- Panel con control de velocidad (Inversor de frecuencia);
- 3- Soporte de descanso para IBC;
- 4- Contenedor IBC 1000L (Depósito);

## 2. ESPECIFICACIONES TÉCNICAS

En la tabla siguiente se presentan las características técnicas

| Característica | Descripción |
|---|---|
| Modelo | Agitador para contenedor IBC 1000L Retráctil GC |
| Potencia del motor | Según el modelo (1,5 CV, 2 CV) |
| Velocidad de rotación | 1,5 CV: 68 RPM |
| Tipo de acoplamiento | Directo |
| Aplicación | Mezcla y homogeneización de líquidos en contenedores IBC de 1000L |
| Tipo de hélice | Retráctil, modelo GC |
| Material de la hélice | Acero inoxidable AISI 304 |
| Fijación | Impulsor retráctil, fijo al eje. |
| Tensión | 220V, 380V y 440V |

## 3. Instalación del Agitador IBC 1000L Retráctil GC

### 3.1. INTRODUCCIÓN

A continuación, se describe el procedimiento correcto para la instalación del **Agitador IBC 1000L Retráctil GC**

### 3.2. INSTALACIÓN DEL EJE

1- Coloque el IBC en posición lateral para facilitar la instalación del eje;
2- Inserte el eje en el motor;
3- Coloque el casquillo en la punta del eje;
4- Fije el eje con el tornillo M10.

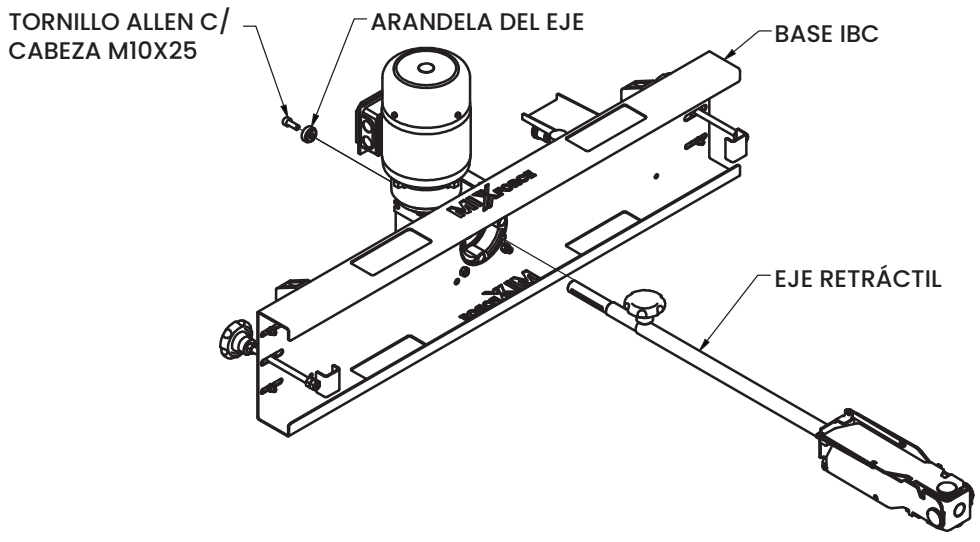

## 3.3. FIJACIÓN DE LOS IMPULSORES

1- Con el eje instalado en la base, coloque los impulsores según la marca en el eje;
2- **Figura 01** – Apriete el pomo para fijar el tubo y las palas del impulsor en posición retraída;
3- **Figura 02** – Suelte el pomo para que el tubo y las palas del impulsor bajen a la posición de trabajo.
4- **Figura 02** – Asegúrese de que el tubo esté **completamente bajado hasta el límite inferior para evitar daños al equipo.**

FIGURA 01

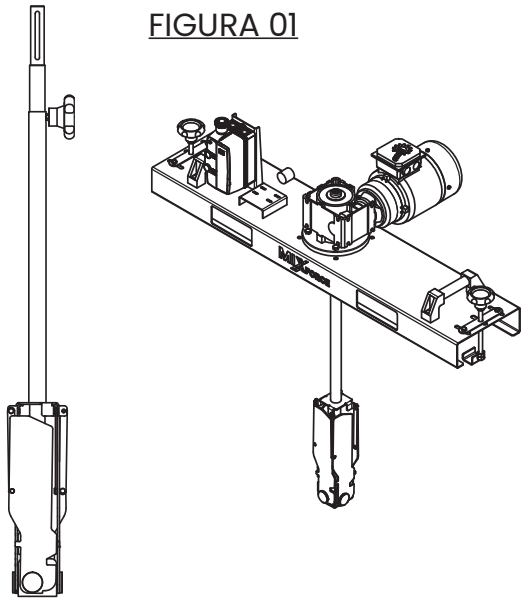

FIGURA 02

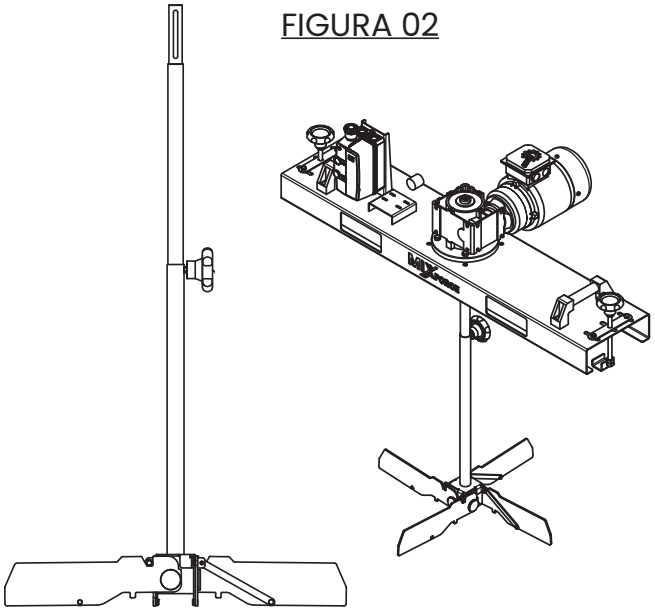

## 3.4. FIJACIÓN DE LA BASE EN EL IBC

1- Coloque la base sobre el IBC.
2- Trabe la garra en la estructura para asegurar la fijación del mezclador.

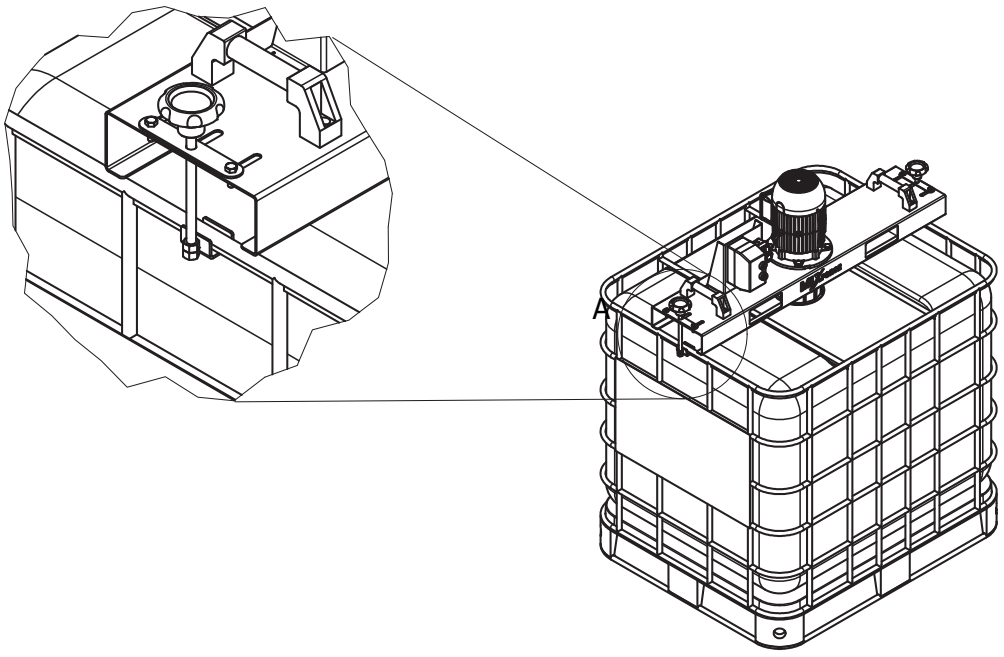

## 4. INSTALACÍON ELÉCTRICA

1- Verifique la compatibilidad del voltaje eléctrico del lugar (220V, 380V o 440V) antes de la instalación para garantizar el correcto funcionamiento del equipo;
2- Utilice un enchufe industrial adecuado para el voltaje del equipo, garantizando una conexión segura y resistente.

| ENCHUFE AZUL | | |
|---|---|---|
| **Motor** | **Enchufe** | **Voltaje** |
| 1,5CV | 16A | 220v |
| 2CV | 16A | 220v |

| ENCHUFE ROJO | | |
|---|---|---|
| **Motor** | **Enchufe** | **Voltaje** |
| 1,5CV | 16A | 380v ou 440v |
| 2CV | 16A | 380v ou 440v |

**ATENCIÓN**

La conexión al sistema de puesta a tierra es esencial para garantizar la seguridad del operador.

## 5. MANTENIMIENTO

Para garantizar la durabilidad y eficiencia de su **agitador IBC**, es esencial realizar mantenimientos preventivos de forma regular. Además de inspeccionar los componentes principales del agitador, se recomienda la revisión periódica del motor eléctrico y del reductor. Consulte el catálogo de cada componente para seguir las orientaciones específicas de mantenimiento y asegurar una operación segura y eficiente del sistema.

### 5.1. COMPONENTES

- Agitador IBC 1000L;
- Motor eléctrico (consulte el catálogo específico);
- Reductor (consulte el catálogo específico);
- Todos los accesorios necesarios para la instalación y operación.

Acceda al Centro de Manuales de Mixforce para descargar el archivo correspondiente a su equipo.

O visite: www.mixforce.com.br/manuais

## 6. TÉRMINOS DE GARANTÍA

MIXFORCE garantiza el rendimiento de sus equipos, siempre que se utilicen conforme a las limitaciones técnicas del producto y a las condiciones informadas por el cliente durante la venta. La garantía cubre un período de 12 meses a partir de la emisión de la factura de venta.

**ATENCIÓN**

La garantía cubre exclusivamente defectos de fabricación, siempre que sean debidamente comprobados por técnicos autorizados de MIXFORCE. El producto deberá ser devuelto a MIXFORCE sin haber sido desmontado ni modificado.

1. **La garantía será válida siempre que:**
   - El transporte, manipulación y almacenamiento se realicen de forma adecuada;
   - La instalación siga rigurosamente las especificaciones técnicas, sin exposición del equipo a agentes agresivos;
   - La operación del equipo se realice dentro de los límites de uso recomendados;
   - El mantenimiento preventivo se ejecute periódicamente, conforme indicado en el manual o data book;
   - Las reparaciones y modificaciones sean realizadas exclusivamente por profesionales autorizados por MIXFORCE;
   - Los eventuales defectos sean comunicados de inmediato por el comprador y comprobados como fallas de fabricación.

2. **La garantía no cubre:**
   - Desgaste natural resultante del uso adecuado del equipo;
   - Instalación incorrecta o en desacuerdo con las instrucciones técnicas;
   - Daños provocados por variaciones o sobrecargas eléctricas, descargas atmosféricas o agentes naturales;
   - Costos relacionados con el flete para envío y devolución del equipo a la fábrica;
   - Servicios de desmontaje y montaje realizados en las instalaciones del comprador;
   - Gastos de desplazamiento, hospedaje y alimentación del equipo técnico cuando la atención se realice en las dependencias del comprador;
   - Daños a componentes como juntas, rodamientos, retenes y sellos mecánicos,

Si el comprador realiza cualquier modificación o reparación en el equipo sin la debida autorización de MIXFORCE, la garantía será automáticamente anulada.

La reparación o sustitución de piezas durante el período de vigencia de la garantía no implica, en ningún caso, la prórroga del plazo original de cobertura.

Para más información o para activar la garantía, póngase en contacto con MIXFORCE a través de los canales oficiales de atención.

MIXFORCE INDUSTRIA E COMERCIO
DE EQUIPAMENTOS INDUSTRIAIS LTDA

Tél: +55 (16) 99794-3162 - SAC: +55 (16) 99794-3162
www.mixforce.com.br - vendas@mixforce.com.br

Estrada Municipal Vereador Ariovaldo
Mariano Gera Batatais - SP
CNPJ: 28.143.296/0001-19
INDÚSTRIA BRASILEÑA

EDICIÓN FEB - 2025

Las imágenes contenidas en este material son meramente ilustrativas