MIX FORCE
AGITADORES & MISTURADORES

1,5CV
RETRÁTIL TIPO GUARDA-CHUVA

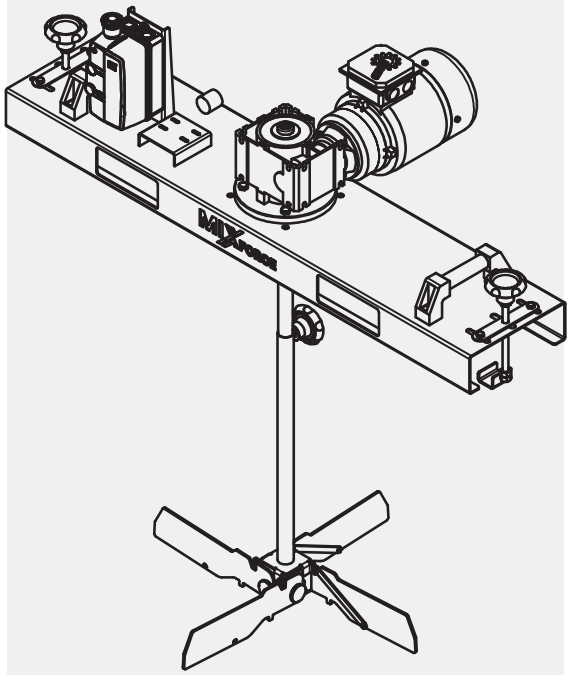

2CV
RETRÁTIL TIPO GUARDA-CHUVA

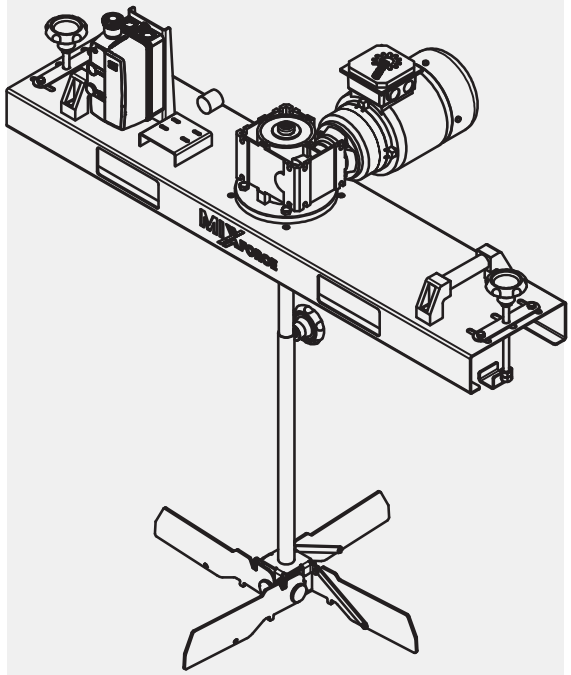

Guia Rápido

Agitador Retrátil GC

SUMÁRIO

1. Agitador IBC 1000L Retrátil GC

1.1. Introdução

1.2. Itens Inclusos

1.3. Itens não inclusos

2. Especificações Técnicas

3. Instalação do Agitador IBC 1000L Retrátil GC

3.1. Introdução

3.2. Instalação do Eixo no IBC

3.3. Ajuste dos Impelidores

3.4. Fixação da Base no IBC

4. Instalação Elétrica

5. Manutenção

5.1. Componentes

6. Termo de Garantia

5.1. Quais São os Prazos Para o Atendimento em Garantia?

5.2. Em Quais Casos Ocorrem a Rejeição da Garantia?

1. AGITADOR IBC 1000L RETRÁTIL GC

1.1. INTRODUÇÃO

Parabéns! Você acaba de adquirir um produto de alta qualidade e tecnologia. Os **Agitadores Mixforce** são projetados para oferecer desempenho eficiente e seguro, atendendo às mais diversas necessidades industriais.

Para garantir a instalação correta e o melhor desempenho do seu **Agitador para Container IBC 1000L Retrátil GC**, recomendamos a leitura completa deste guia. Em caso de dúvidas, entre em contato com nosso Canal de Atendimento ao Cliente.

Este equipamento é **indicado para processos de mistura e homogeneização em reservatórios IBC de 1000 litros**, com um sistema retrátil que facilita o manuseio e a adaptação a diferentes aplicações. Certifique-se de seguir todas as instruções para um uso seguro e eficiente.

IMPORTANTE !

A não conferência e dimensionamento prévio do sistema, poderá ocasionar o não funcionamento correto do produto.

1.2. ITENS INCLUSOS

- 1- Motor elétrico – Escolha entre as opções: 1,5CV ou 2CV;
- 2- Base de fixação com travas laterais;
- 3- Chave de partida (ON/OFF) com botão de emergência;
- 4-Tomada padrão industrial;
- 5- Impelidor tipo retrátil GC com 4 pás em aço inox;
- 6- Manual de montagem e operação;

1.3. ITENS NÃO INCLUSOS / OPCIONAIS (DISPONÍVEIS PARA AQUISIÇÃO)

- 1- Extensão elétrica;
- 2- Quadro com regulagem de velocidade (Inversor de frequência);
- 3- Suporte de descanso p/ IBC;
- 4- Container IBC 1000L (Reservatório);

2. ESPECIFICAÇÕES TÉCNICAS

Na tabela abaixo temos as características técnicas:

Característica	Descrição
Modelo	Agitador para container IBC 1000L Retrátil GC
Potência do Motor	De acordo com o modelo (1,5CV, 2CV)
Rotação	1,5CV 68 RPM | 2CV 81 RPM
Tipo de Acoplamento	Direto
Aplicação	Mistura e homogeneização de líquidos em containers IBC de 1000L
Tipo de Hélice	Retrátil, modelo GC
Material da Hélice	Aço inoxidável AISI 304
Fixação	Impelidor retrátil, fixo no eixo.
Tensão	220V, 380V e 440V

3. INSTALAÇÃO DO AGITADOR IBC 1000L RETRATIL GC

3.1. INTRODUÇÃO

Abaixo descreveremos o procedimento correto para instalação do **Agitador IBC 1000L Retrátil GC.**

3.2. INSTALAÇÃO DO EIXO

1- Posicione o IBC de forma lateral para facilitar a instalação do eixo;
2- Insira o eixo no motor;
3- Posicione a bucha na ponta do eixo;
4- Fixa o eixo com o parafuso M10.

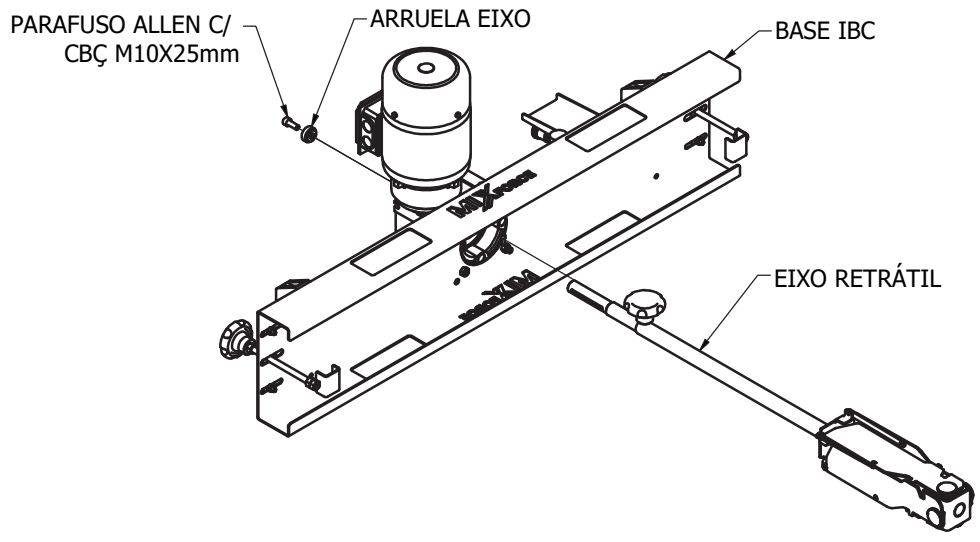

3.3. FIXAÇÃO DOS IMPELIDORES

1- Com o eixo instalado na base, posicione os impelidores conforme a marcação no eixo;
2- Figura 01- Aperte o manípulo para fixar o tubo e as pás do impelidor retraídas;
3- Figura 02- Solte o manípulo para que o tubo e as pás do impelidor desçam à posição de trabalho.
4- Figura 02- Certifique-se de que o tubo esteja **totalmente rebaixado até o limite inferior, a fim de evitar danos ao equipamento.**

FIGURA 01

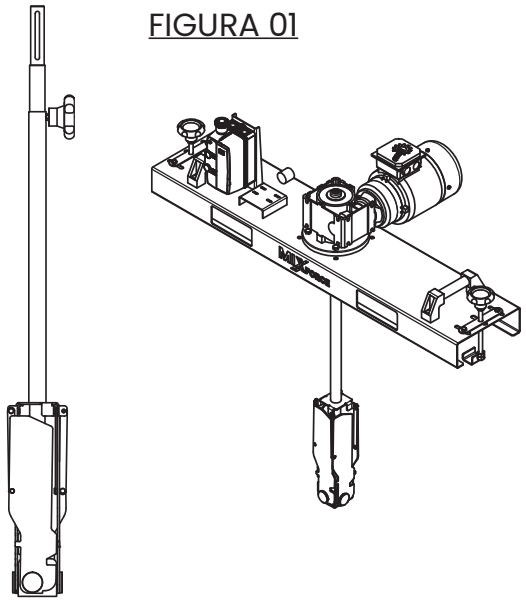

FIGURA 02

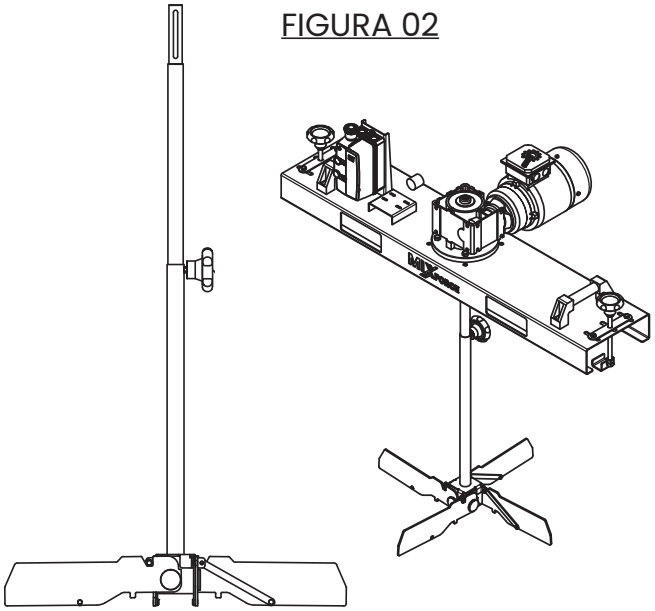

3.4. FIXAÇÃO DA BASE NO IBC

1- Posicione a base sobre o IBC.
2- Trave a garra na estrutura para garantir a fixação do misturador.

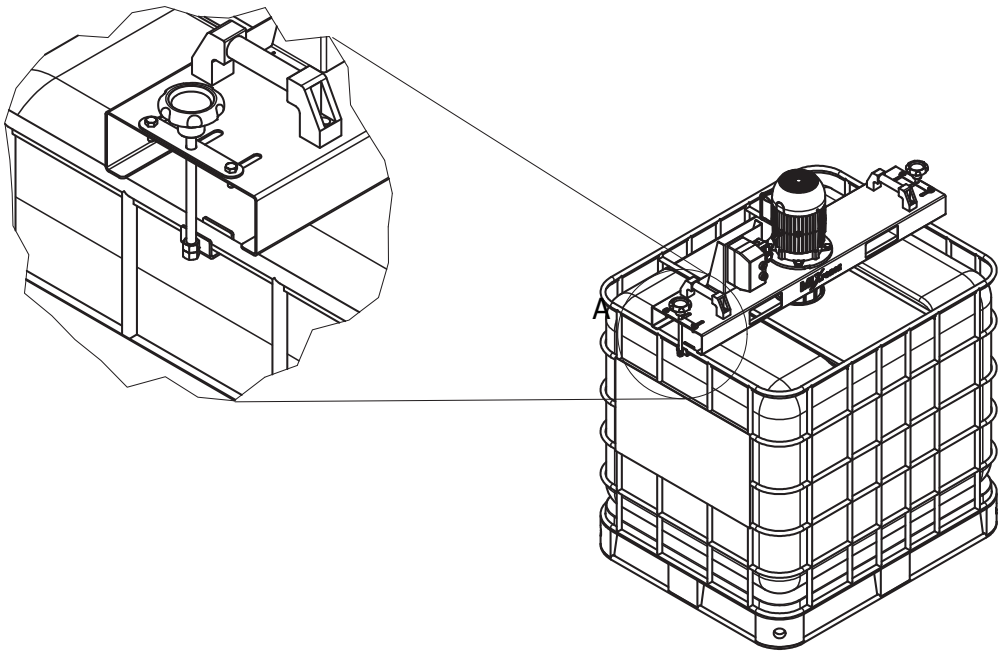

4. INSTALAÇÃO ELÉTRICA

1- Verifique a compatibilidade da tensão elétrica do local (220V, 380V ou 440V) antes da instalação para garantir o funcionamento correto do equipamento.

2- Utilize uma tomada industrial adequada para a tensão do equipamento, garantindo uma conexão segura e resistente.

TOMADA AZUL		
Motoredutor	**Tomada**	**Tensão**
1,5CV	16A	220v
2CV	16A	220v

TOMADA VERMELHA		
Motoredutor	**Tomada**	**Tensão**
1,5CV	16A	380v ou 440v
2CV	16A	380v ou 440v

ATENÇÃO

A conexão ao sistema de aterramento é essencial para garantir a segurança do operador.

5. MANUTENÇÃO

Para garantir a durabilidade e eficiência do seu agitador IBC, é essencial realizar manutenções preventivas regularmente. Além de inspecionar os principais componentes do agitador, recomenda-se a revisão periódica do motor elétrico e do redutor. Consulte o catálogo de cada componente para seguir as orientações específicas de manutenção e assegurar uma operação segura e eficiente do sistema.

5.1. COMPONENTES

- Agitador IBC 1000L Retrátil GC;
- Motor elétrico (verifique o catálogo específico);
- Redutor (verifique o catálogo específico);
- Todos os acessórios necessários para a instalação e operação.

Acesse a Central de Manuais da Mixforce para baixar o arquivo correspondente ao seu equipamento.

Ou visite: www.mixforce.com.br/manuais

6. TERMO DE GARANTIA

A MIXFORCE garante a performance de seus equipamentos, desde que aplicados conforme as limitações técnicas do produto e condições informadas pelo cliente durante a venda. A garantia cobre o período de 12 meses após a emissão da nota fiscal de venda.

ATENÇÃO

A garantia cobre exclusivamente defeitos de fabricação, desde que devidamente comprovados por técnicos autorizados da MIXFORCE. O produto deverá ser devolvido à MIXFORCE sem ter sido desmontado ou modificado.

1. **A garantia será válida desde que:**
   - O transporte, manuseio e armazenamento devem ser realizados de forma adequada;
   - A instalação deve seguir rigorosamente as especificações técnicas, sem exposição do equipamento a agentes agressivos;
   - A operação do equipamento deve ocorrer dentro dos limites de uso recomendados;
   - A manutenção preventiva deve ser executada periodicamente, conforme indicado no manual ou data book;
   - Reparos e modificações devem ser realizados exclusivamente por profissionais autorizados pela MIXFORCE;
   - Eventuais defeitos devem ser comunicados imediatamente pelo comprador e comprovados como falhas de fabricação.

2. **A garantia não cobre:**
   - Desgastes naturais resultantes do uso adequado do equipamento;
   - Instalação incorreta ou em desacordo com as instruções técnicas;
   - Danos provocados por variações ou sobrecargas elétricas, descargas atmosféricas ou agentes naturais;
   - Custos relacionados ao frete para envio e devolução do equipamento à fábrica;
   - Serviços de desmontagem e remontagem realizados no local do comprador;
   - Despesas com deslocamento, hospedagem e alimentação da equipe técnica quando o atendimento ocorrer nas dependências do comprador;
   -Danos a componentes como juntas, rolamentos, retentores e selos mecânicos, quando decorrentes de instalação inadequada ou armazenamento impróprio.

Caso o comprador realize qualquer modificação ou reparo no equipamento sem a devida autorização da MIXFORCE, a garantia será automaticamente invalidada.

O reparo ou a substituição de peças durante o período de vigência da garantia não implica, em nenhuma hipótese, a prorrogação do prazo original de cobertura.

Para mais informações ou para acionar a garantia, entre em contato com a MIXFORCE por meio dos canais oficiais de atendimento.

MIXFORCE INDUSTRIA E COMERCIO
DE EQUIPAMENTOS INDUSTRIAIS LTDA

Fone: (16) 99794-3162 - SAC: (16) 99794-3162
www.mixforce.com.br - vendas@mixforce.com.br

Estrada Municipal Vereador Ariovaldo
Mariano Gera Batatais - SP
CNPJ: 28.143.296/0001-19
INDÚSTRIA BRASILEIRA

EDIÇÃO FEV - 2025

As imagens contidas neste material são meramente ilustrativas