MIX FORCE
AGITADORES Y MEZCLADORES

25L, 50L y 100L

MEZCLADOR DE SÓLIDOS TIPO V

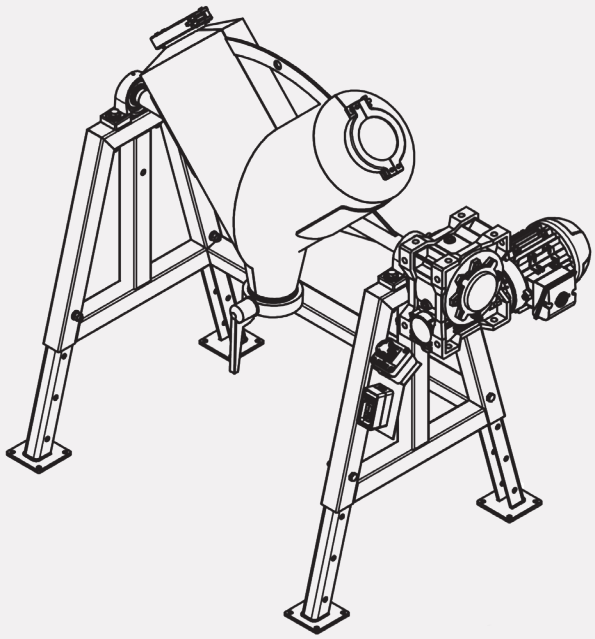

Guía Rápida

MEZCLADOR DE SÓLIDOS TIPO V

ÍNDICE

1. MEZCLADOR DE SÓLIDOS TIPO V

1.1. Introducción

1.2. Elementos Incluidos

2. Especificaciones Técnicas

3. Pasos para el Primer Uso

3.1. Introducción

3.2. Conociendo las Partes del Equipo

3.3. Uso del Equipo

3.4. Limpieza

4. Instalación Eléctrica

5. Mantenimiento

5.1. Componentes

6. Términos de Garantía

5.1. ¿Cuáles son los plazos para el servicio de garantía?

5.2. ¿En qué casos se deniega la garantía?

1. MEZCLADOR DE SÓLIDOS TIPO V

1.1. INTRODUCCIÓN

¡Felicitaciones! Usted ha adquirido un producto de alta calidad y tecnología avanzada. Los **mezcladores Mixforce** están diseñados para ofrecer un rendimiento eficiente y seguro, satisfaciendo una amplia gama de necesidades industriales.

Para garantizar la correcta instalación y el óptimo rendimiento de su **Mezclador de Sólidos Tipo V**, le recomendamos leer este manual en su totalidad. Si tiene alguna duda, comuníquese con nuestro Canal de Atención al Cliente.

Este equipo está diseñado para cumplir con los exigentes requisitos de las industrias farmacéutica, alimentaria y química, ofreciendo **alta eficiencia, productividad y durabilidad**. Garantiza una excelente homogeneización con desviaciones inferiores al 3%. Asegúrese de seguir todas las instrucciones para un uso seguro y eficiente.

IMPORTANTE !

La falta de verificación y dimensionamiento previo del sistema puede resultar en el funcionamiento incorrecto del producto.

1.2. ELEMENTOS INCLUIDOS

- Mezclador de Sólidos Tipo V MixForce – 25L, 50L o 100L;
- Panel de Botones de Control;

2. ESPECIFICACIONES TÉCNICAS

En la siguiente tabla puede consultar las especificaciones técnicas.

Característica	Descripción
ModelO	Mezclador de Sólidos Tipo V
Potencia del Motor	Según el modelo (2HP, 3HP o 5HP)
Tensión	220V, 380V Y 440V
Sistema de Control	Panel de Botones de Control
Aplicaciones	Mezcla de polvos y gránulos en las industrias alimentaria, farmacéutica, cosmética y química
Material	Acero Inoxidable AISI 304

3. PASOS PARA EL PRIMER USO

3.1. INTRODUCCIÓN

A continuación describiremos el procedimiento correcto para el primer uso de su **Mezclador Tipo V**.

3.2. CONOCIENDO LAS PARTES DEL EQUIPO

1. Tapa de Apertura: Permite la adición de los materiales a mezclar. Debe estar correctamente cerrada antes de poner en marcha el equipo.
2. Válvula de Descarga: Facilita la descarga del material mezclado de forma práctica y segura.
3. Panel de Botones de Control: Proporciona tres funciones esenciales.
4. Motor Eléctrico: Acciona el eje mezclador, garantizando un movimiento eficiente de los materiales.
5. Estructura Metálica: Soporte robusto que mantiene el equipo estable durante la operación.

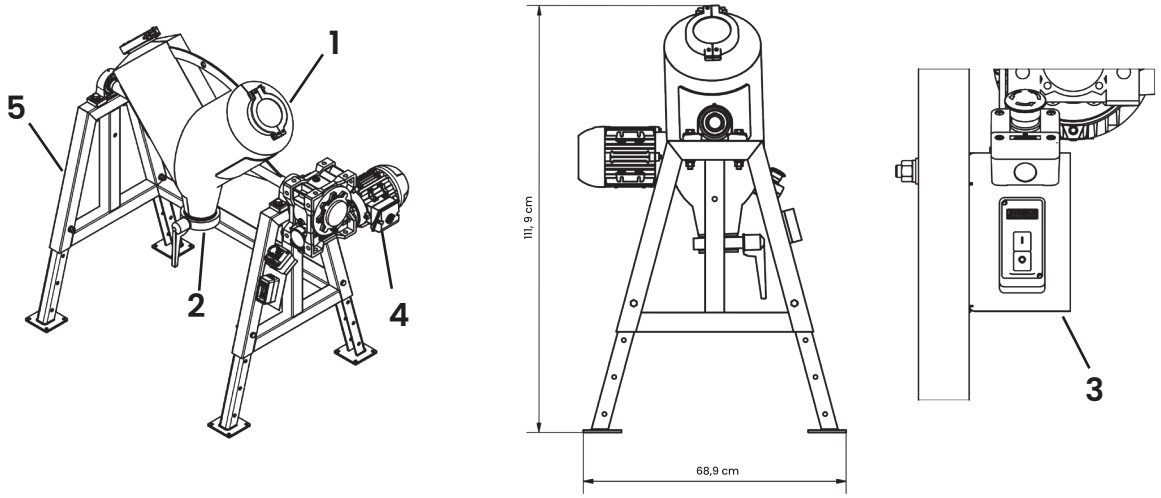

3.3. USO DEL EQUIPO

Para operar el mezclador de forma segura y eficiente, siga los pasos a continuación:

1. **Preparación**
- Verifique que el equipo esté colocado sobre una superficie estable y nivelada.
- Asegúrese de que no haya objetos sueltos dentro del tanque.

2. Carga
- Abra la tapa superior del mezclador.
- Agregue los materiales a mezclar, respetando el límite de carga del equipo.
- Cierre bien la tapa.



3. Operación
- Presione el botón ENCENDER [I] para iniciar la operación.
- Supervise el proceso hasta alcanzar la homogeneización deseada.
- Si se requiere una parada rápida, utilice el botón EMERGENCIA.

4. Apagado
- Presione el botón APAGAR [O] para finalizar la operación.
- Una vez que el tanque se haya detenido por completo, abra la tapa y retire el material mezclado.

3.4. LIMPIEZA

La limpieza regular es esencial para mantener el rendimiento y la durabilidad del mezclador. Siga los pasos a continuación:

1. **Apagado**:
- Asegúrese de que el equipo se haya detenido y desconéctelo de la fuente de energía.

2. **Eliminación de Residuos:**
- Abra la tapa superior y retire los restos de materiales mezclados:
- Utilice un cepillo suave y detergente neutro para limpiar el interior del tanque.
- Enjuague con agua limpia y seque con un paño limpio.

3. **Limpieza del Panel Eléctrico**
- Limpie el panel con un paño seco y suave. Evite aplicar líquidos directamente sobre el panel

4. **Mantenimiento Preventivo:**
- Verifique periódicamente el estado de las piezas móviles y del motor.
- Lubrique los componentes según las recomendaciones del fabricante.

4. INSTALACIÓN ELÉCTRICA

1- Verifique la compatibilidad del voltaje eléctrico del lugar (220V, 380V o 440V) antes de la instalación para garantizar el correcto funcionamiento del equipo;
2- Utilice un enchufe industrial adecuado para el voltaje del equipo, garantizando una conexión segura y resistente.

ENCHUFE AZUL		
Motor	**Enchufe**	**Voltaje**
2CV	16A	220v
3CV	16A	220v
5CV	16A	220v

ENCHUFE ROJO		
Motor	**Enchufe**	**Voltaje**
2CV	16A	380v o 440v
3CV	16A	380v o 440v
5CV	16A	380v o 440v

ATENCÍON

La conexión al sistema de puesta a tierra es esencial para garantizar la seguridad del operador.

5. MANTENIMIENTO

Para garantizar la durabilidad y eficiencia de su Mezclador de Sólidos Tipo V, es esencial realizar mantenimiento preventivo de forma regular. Además de inspeccionar los componentes principales del mezclador, se recomienda realizar revisiones periódicas del motor eléctrico. Consulte el catálogo de cada componente para seguir las pautas específicas de mantenimiento y asegurar una operación segura y eficiente del sistema.

5.1. COMPONENTES

- Mezclador Completo MixForce Tipo V;
- Motor Eléctrico (consulte el catálogo específico);
- Panel de Botones de Control;
- Todos los accesorios necesarios para la instalación y operación.

Acceda al Centro de Manuales de Mixforce para descargar el archivo correspondiente a su equipo.

O visite: www.mixforce.com.br/manuals

6. TÉRMINOS DE GARANTÍA

MIXFORCE garantiza el rendimiento de sus equipos, siempre que se utilicen conforme a las limitaciones técnicas del producto y a las condiciones informadas por el cliente durante la venta. La garantía cubre un período de 12 meses a partir de la emisión de la factura de venta.

ATENCÍON

La garantía cubre exclusivamente defectos de fabricación, siempre que sean debidamente comprobados por técnicos autorizados de MIXFORCE. El producto deberá ser devuelto a MIXFORCE sin haber sido desmontado ni modificado.

1. **La garantía será válida siempre que:**
   - El transporte, manipulación y almacenamiento se realicen de forma adecuada;
   - La instalación siga rigurosamente las especificaciones técnicas, sin exposición del equipo a agentes agresivos;
   - La operación del equipo se realice dentro de los límites de uso recomendados;
   - El mantenimiento preventivo se ejecute periódicamente, conforme indicado en el manual o data book;
   - Las reparaciones y modificaciones sean realizadas exclusivamente por profesionales autorizados por MIXFORCE;
   - Los eventuales defectos sean comunicados de inmediato por el comprador y comprobados como fallas de fabricación.

2. **La garantía no cubre:**
   - Desgaste natural resultante del uso adecuado del equipo;
   - Instalación incorrecta o en desacuerdo con las instrucciones técnicas;
   - Daños provocados por variaciones o sobrecargas eléctricas, descargas atmosféricas o agentes naturales;
   - Costos relacionados con el flete para envío y devolución del equipo a la fábrica;
   - Servicios de desmontaje y montaje realizados en las instalaciones del comprador;
   - Gastos de desplazamiento, hospedaje y alimentación del equipo técnico cuando la atención se realice en las dependencias del comprador;
   - Daños a componentes como juntas, rodamientos, retenes y sellos mecánicos,

Si el comprador realiza cualquier modificación o reparación en el equipo sin la debida autorización de MIXFORCE, la garantía será automáticamente anulada.

La reparación o sustitución de piezas durante el período de vigencia de la garantía no implica, en ningún caso, la prórroga del plazo original de cobertura.

Para más información o para activar la garantía, póngase en contacto con MIXFORCE a través de los canales oficiales de atención.

MIXFORCE INDUSTRIA E COMERCIO
DE EQUIPAMENTOS INDUSTRIAIS LTDA

Tél: +55 (16) 99794-3162 - SAC: +55 (16) 99794-3162
www.mixforce.com.br - vendas@mixforce.com.br

Estrada Municipal Vereador Ariovaldo
Mariano Gera Batatais - SP
CNPJ: 28.143.296/0001-19
INDÚSTRIA BRASILEÑA

EDICIÓN JUL - 2025

Las imágenes contenidas en este material son meramente ilustrativas