MIX FORCE
AGITADORES Y MEZCLADORES

25L, 50L e 100L

MISTURADOR DE SÓLIDOS TIPO V

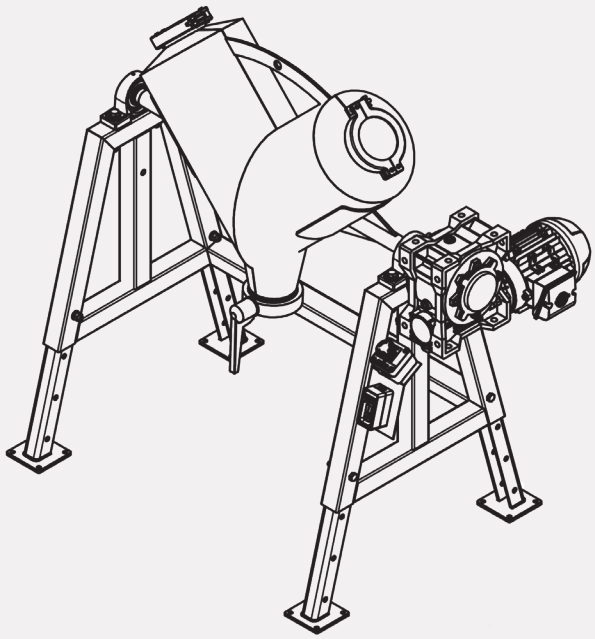

Guia Rápido
Misturador de Sólidos Tipo V

SUMÁRIO

1. Misturador de Sólidos Tipo V

1.1. Introdução

1.2. Itens Inclusos

2. Especificações Técnicas

3. Etapas para o primeiro uso

3.1. Introdução

3.2. Conhecendo as partes do equipamento

3.3. Utilizando o equipamento

3.4. Limpeza

4. Instalação Elétrica

5. Manutenção

5.1. Componentes

6. Termo de Garantia

5.1. Quais São os Prazos Para o Atendimento em Garantia?

5.2. Em Quais Casos Ocorrem a Rejeição da Garantia?

1. MISTURADOR DE SÓLIDOS TIPO V

1.1. INTRODUÇÃO

Parabéns! Você acaba de adquirir um produto de alta qualidade e tecnologia. Os **Misturadores Mixforce** são projetados para oferecer desempenho eficiente e seguro, atendendo às mais diversas necessidades industriais.

Para garantir a instalação correta e o melhor desempenho do seu **Misturador de Sólidos Tipo V**, recomendamos a leitura completa deste guia. Em caso de dúvidas, entre em contato com nosso Canal de Atendimento ao Cliente.

Este equipamento é projetado para atender às exigentes demandas dos setores farmacêutico, alimentício e químico, proporcionando alta eficiência, produtividade e durabilidade. **Este equipamento garante excelente homogeneização com desvios inferiores a 3%.** Certifique-se de seguir todas as instruções para um uso seguro e eficiente.

IMPORTANTE !

A não conferência e dimensionamento prévio do sistema, poderá ocasionar o não funcionamento correto do produto.

1.2. ITENS INCLUSOS

- Misturador de Sólidos Tipo V MixForce de 25L, 50L ou 100L;
- Botoeira de comando;

2. ESPECIFICAÇÕES TÉCNICAS

Na tabela abaixo temos as características técnicas:

Característica	Descrição
Modelo	Misturador de Sólidos Tipo V
Potência do Motor	De acordo com o modelo (2CV, 3CV OU 5CV)
Tensão	220v, 380v e 440v
Sistema de Comando	Botoeira
Aplicações	Mistura de pós e granulados em setores alimentício, farmacêutico, cosmético e químico.
Material de Fabricação	Aço inox AISI 304

3. ETAPAS PARA O PRIMEIRO USO

3.1. INTRODUÇÃO

Abaixo descreveremos o procedimento correto para o primeiro uso de seu **Misturador Tipo V**.

3.2. CONHECENDO AS PARTES DO EQUIPAMENTO

1. **Tampa de abertura:** Permite adicionar os materiais a serem misturados. Deve ser fechada corretamente antes de ligar o equipamento.
2. **Válvula de descarga:** Facilita a saída do material misturado de forma prática e segura.
3. **Botoeira de comando:** Possui três funções essenciais:
4. **Motor elétrico:** Aciona o eixo misturador, garantindo movimentação eficiente dos materiais.
5. **Estrutura metálica:** Suporte robusto que mantém o equipamento estável durante a operação.

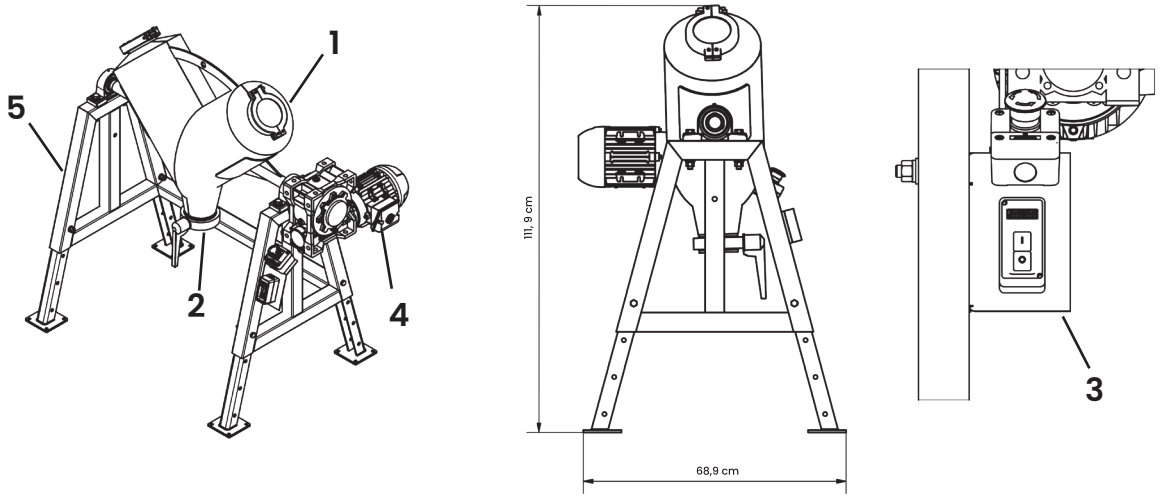

3.3. UTILIZANDO O EQUIPAMENTO

Para operar o misturador de forma segura e eficiente, siga os passos abaixo:

1. **Preparação**
- Verifique se o equipamento está em local estável e nivelado.
- Certifique-se de que não há objetos soltos dentro do tanque.

2. Carregamento
- Abra a tampa superior do misturador.
- Adicione os materiais a serem misturados, respeitando o limite de carga do equipamento.
- Feche bem a tampa.



3. Operação
- Pressione o botão LIGA [I] para iniciar o funcionamento.
- Acompanhe o processo até atingir a homogeneização desejada.
- Caso precise interromper rapidamente, utilize o botão EMERGÊNCIA.

4. Desligamento
- Pressione o botão DESLIGA [O] para encerrar o funcionamento.
- Após a parada completa do tanque, abra a tampa e retire o material misturado.

3.4. LIMPEZA

A limpeza regular é essencial para manter o desempenho e a durabilidade do misturador. Siga as etapas abaixo:

1. **Desligamento**:
- Certifique-se de que o equipamento parou e desconecte o equipamento da fonte de energia.

2. **Remoção de resíduos:**
- Abra a tampa superior e remova os resíduos dos materiais misturados.
  Limpeza do tanque:
- Utilize uma escova macia e detergente neutro para limpar o interior do tanque.
- Enxágue com água limpa e seque com um pano limpo.
- Limpeza do painel elétrico:
- Limpe o painel com um pano seco e macio. Evite o uso de líquidos diretamente no painel.

3. **Manutenção preventiva:**
- Verifique periodicamente o estado das peças móveis e do motor.
  Lubrifique os componentes conforme as recomendações do fabricante.

4. INSTALAÇÃO ELÉTRICA

1- Verifique a compatibilidade da tensão elétrica do local (220v, 380v ou 440v) antes da instalação para garantir o funcionamento correto do equipamento.

2- Utilize uma tomada industrial adequada para a tensão do equipamento, garantindo uma conexão segura e resistente.

TOMADA AZUL		
Motoredutor	**Tomada**	**Tensão**
2CV	16A	220v
3CV	16A	220v
5CV	16A	220v

TOMADA VERMELHA		
Motoredutor	**Tomada**	**Tensão**
2CV	16A	380v ou 440v
3CV	16A	380v ou 440v
5CV	16A	380v ou 440v

ATENÇÃO

A conexão ao sistema de aterramento é essencial para garantir a segurança do operador.

5. MANUTENÇÃO

Para garantir a durabilidade e eficiência do seu **Misturador de Sólidos TIpo V**, é essencial realizar manutenções preventivas regularmente. Além de inspecionar os principais componentes do agitador, recomenda-se a revisão periódica do motor elétrico. Consulte o catálogo de cada componente para seguir as orientações específicas de manutenção e assegurar uma operação segura e eficiente do sistema.

5.1. COMPONENTES

- Misturador Tipo V MixForce Completo;
- Motor elétrico (verifique o catálogo específico);
- Botoeira de comando;
- Todos os acessórios necessários para a instalação e operação.

Acesse a Central de Manuais da Mixforce para baixar o arquivo correspondente ao seu equipamento.

Ou visite: www.mixforce.com.br/manuais

6. TERMO DE GARANTIA

A MIXFORCE garante a performance de seus equipamentos, desde que aplicados conforme as limitações técnicas do produto e condições informadas pelo cliente durante a venda. A garantia cobre o período de 12 meses após a emissão da nota fiscal de venda.

ATENÇÃO

A garantia cobre exclusivamente defeitos de fabricação, desde que devidamente comprovados por técnicos autorizados da MIXFORCE. O produto deverá ser devolvido à MIXFORCE sem ter sido desmontado ou modificado.

1. **A garantia será válida desde que:**
   - O transporte, manuseio e armazenamento devem ser realizados de forma adequada;
   - A instalação deve seguir rigorosamente as especificações técnicas, sem exposição do equipamento a agentes agressivos;
   - A operação do equipamento deve ocorrer dentro dos limites de uso recomendados;
   - A manutenção preventiva deve ser executada periodicamente, conforme indicado no manual ou data book;
   - Reparos e modificações devem ser realizados exclusivamente por profissionais autorizados pela MIXFORCE;
   - Eventuais defeitos devem ser comunicados imediatamente pelo comprador e comprovados como falhas de fabricação.

2. **A garantia não cobre:**
   - Desgastes naturais resultantes do uso adequado do equipamento;
   - Instalação incorreta ou em desacordo com as instruções técnicas;
   - Danos provocados por variações ou sobrecargas elétricas, descargas atmosféricas ou agentes naturais;
   - Custos relacionados ao frete para envio e devolução do equipamento à fábrica;
   - Serviços de desmontagem e remontagem realizados no local do comprador;
   - Despesas com deslocamento, hospedagem e alimentação da equipe técnica quando o atendimento ocorrer nas dependências do comprador;
   -Danos a componentes como juntas, rolamentos, retentores e selos mecânicos, quando decorrentes de instalação inadequada ou armazenamento impróprio.

Caso o comprador realize qualquer modificação ou reparo no equipamento sem a devida autorização da MIXFORCE, a garantia será automaticamente invalidada.

O reparo ou a substituição de peças durante o período de vigência da garantia não implica, em nenhuma hipótese, a prorrogação do prazo original de cobertura.

Para mais informações ou para acionar a garantia, entre em contato com a MIXFORCE por meio dos canais oficiais de atendimento.



MIXFORCE INDUSTRIA E COMERCIO
DE EQUIPAMENTOS INDUSTRIAIS LTDA

Fone: (16) 99794-3162 - SAC: (16) 99794-3162
www.mixforce.com.br - vendas@mixforce.com.br

Estrada Municipal Vereador Ariovaldo
Mariano Gera Batatais - SP
CNPJ: 28.143.296/0001-19
INDÚSTRIA BRASILEIRA

EDIÇÃO JUL - 2025

As imagens contidas neste material são meramente ilustrativas